SRDK MG
Anel cônico duplo

Características

Tipo	Anel cônico duplo
Norma	DIN 3862
Campo de aplicação	Para porcas de capa A DIN 3870 e parafusos de capa DIN 3871
Material	Latão

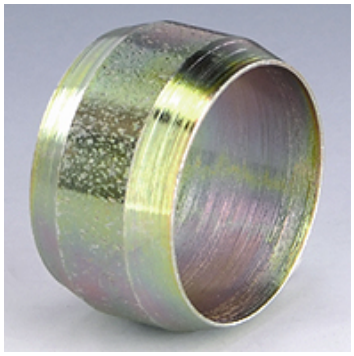

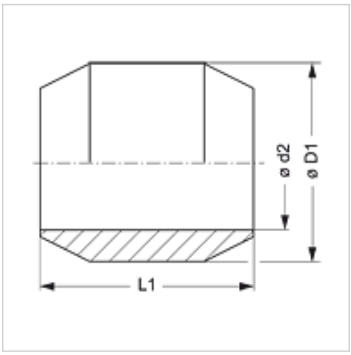

Descrição

Para porcas de capa A DIN 3870 e parafusos de capa DIN 3871.

Artigo

Descrição	Ø D1 (mm)	Ø d2 (mm)	L1 (mm)
SRDK 04 MG	6	4	5,5
SRDK 05 MG	7	5	6,0
SRDK 06 MG	8	6	6,5
SRDK 08 MG	10	8	6,5
SRDK 10 MG	12	10	7,5
SRDK 12 MG	14	12	8,0
SRDK 15 MG	18	15	9,0
SRDK 18 MG	20	18	9,0

Ø d2 = diâmetro externo do tubo

Variantes do produto

SRDK	Anel cônico duplo, Aço

Apesar de uma verificação cuidadosa, não podemos excluir a possibilidade de erros e não assumimos qualquer responsabilidade pelos dados aqui contidos.