# TRK MG
Conexão roscada, em T

## Características

| | |
|---|---|
| **Conexão 1** | Rosca externa BSPT cônica |
| **Tipo de vedação 1** | vedação roscada |
| **Conexão 2 + 3** | Rosca externa métrica cilíndrica |
| **Tipo de vedação 2 + 3** | Cone interno 24° |
| **Tipo** | União macho |
| **Modelo** | em T |
| **Norma** | DIN 2353<br>ISO 8434-1 |
| **Escopo de fornecimento** | Conexão com porca e anilha |
| **Material** | Latão |



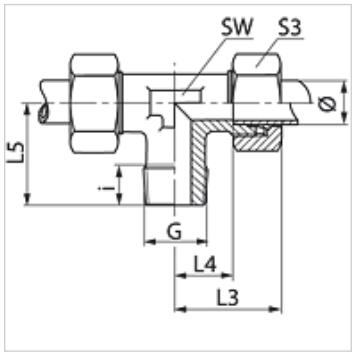


## Nota

As instruções relativas à montagem e instalação, às cargas de pressão e às temperaturas operacionais admissíveis constam nas Informações Técnicas para Conexões para tubo.

## Artigo

| Descrição | Série | Pressão operacional bar | Ø externo do tubo (mm) | G | i (mm) | L3 (mm) | L4 (mm) | L5 (mm) | SW (mm) | S3 |
|---|---|---|---|---|---|---|---|---|---|---|
| **TR 06 LL MG** | LL | PN 63 | 6 | R 1/8" K | 8 | 21 | 9,5 | 17 | 9 | 12 |
| **TR NW 04 HL MG** | L | PN 200 | 6 | R 1/8" K | 8 | 27 | 12,0 | 20 | 12 | 14 |
| **TR NW 06 HL MG** | L | PN 200 | 8 | R 1/4" K | 12 | 29 | 14,0 | 26 | 12 | 17 |
| **TR NW 08 HL MG** | L | PN 200 | 10 | R 1/4" K | 12 | 30 | 15,0 | 27 | 14 | 19 |
| **TR NW 10 HL MG** | L | PN 200 | 12 | R 3/8" K | 12 | 32 | 17,0 | 28 | 17 | 22 |
| **TR NW 13 HL MG** | L | PN 200 | 15 | R 1/2" K | 14 | 36 | 21,0 | 34 | 19 | 27 |
| **TR NW 03 HS MG** | S | PN 250 | 6 | R 1/4" K | 12 | 31 | 16,0 | 26 | 12 | 17 |
| **TR NW 06 HS MG** | S | PN 250 | 10 | R 3/8" K | 12 | 34 | 17,5 | 28 | 17 | 22 |

Ø = diâmetro externo do tubo – Série: LL = muito leve L = leve S = pesada – PN = Pressão nominal PB = Pressão operacional máx.

## Variantes do produto

| | |
|---|---|
| **TRK** | Conexão roscada, em T, Aço |
| **TRK VA** | Conexão roscada, em T, Aço inoxidável |

*Apesar de uma verificação cuidadosa, não podemos excluir a possibilidade de erros e não assumimos qualquer responsabilidade pelos dados aqui contidos.*