# XETORK
Conexão roscada, em T

## Características

| | |
|---|---|
| **Conexão 1** | Rosca externa BSP cilíndrica |
| **Tipo de vedação 1** | O-ring e anel de câmara |
| **Conexão 2 + 3** | Rosca externa métrica cilíndrica |
| **Tipo de vedação 2 + 3** | Cone interno 24° |
| **Tipo** | União roscada de rosca macho de direção ajustável |
| **Modelo** | em T |
| **Norma** | ISO 8434-1 |
| **Escopo de fornecimento** | Conexão (sem porca e anilha) |
| **Material** | Aço |
| **Proteção de superfície** | com revestimento galvanizado |



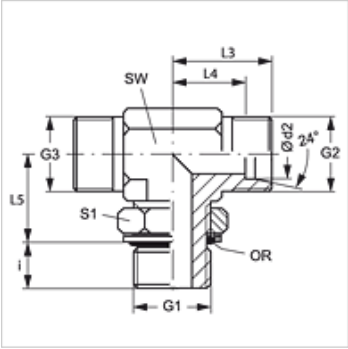


## Nota

As instruções relativas à montagem e instalação, às cargas de pressão e às temperaturas operacionais admissíveis constam nas Informações Técnicas para Conexões para tubo.

## Artigo

| Descrição | Série | Pressão operacional bar | Ø d2 (mm) | G1 | G2 + G3 | i (mm) | L3 (mm) | L4 (mm) | L5 (mm) | SW (mm) | S1 | OR |
|---|---|---|---|---|---|---|---|---|---|---|---|---|
| **XETORK NW 04 HL** | L | PN 315 | 6 | Rosca 1/8" -28 | M 12 x 1,5 | 7 | 21 | 14 | 19 | 14 | 14 | 8,00 x 1,50 |
| **XETORK NW 06 HL** | L | PN 315 | 8 | Rosca 1/4" -19 | M 14 x 1,5 | 9 | 23 | 16 | 23 | 14 | 19 | 10,77 x 2,62 |
| **XETORK NW 08 HL** | L | PN 315 | 10 | Rosca 1/4" -19 | M 16 x 1,5 | 9 | 24 | 17 | 25 | 19 | 19 | 10,77 x 2,62 |
| **XETORK NW 10 HL** | L | PN 250 | 12 | Rosca 3/8" -19 | M 18 x 1,5 | 9 | 26 | 19 | 28 | 19 | 22 | 13,94 x 2,62 |
| **XETORK NW 13 HL** | L | PN 250 | 15 | Rosca 1/2" -14 | M 22 x 1,5 | 13 | 28 | 21 | 30 | 22 | 27 | 17,86 x 2,62 |
| **XETORK NW 16 HL** | L | PN 250 | 18 | Rosca 1/2" -14 | M 26 x 1,5 | 13 | 31 | 24 | 36 | 27 | 27 | 17,86 x 2,62 |
| **XETORK NW 20 HL** | L | PN 160 | 22 | Rosca 3/4" -14 | M 30 x 2 | 13 | 35 | 28 | 36 | 30 | 36 | 23,47 x 2,62 |
| **XETORK NW 25 HL** | L | PN 160 | 28 | Rosca 1" -11 | M 36 x 2 | 15 | 38 | 31 | 44 | 36 | 41 | 29,50 x 3,53 |
| **XETORK NW 32 HL** | L | PN 160 | 35 | Rosca 1.1/4" -11 | M 45 x 2 | 15 | 48 | 38 | 50 | 50 | 50 | 37,69 x 3,53 |
| **XETORK NW 40 HL** | L | PN 160 | 42 | Rosca 1.1/2" -11 | M 52 x 2 | 15 | 49 | 38 | 52 | 50 | 50 | 44,04 x 3,53 |
| | | | | | | | | | | | | |
| **XETORK NW 03 HS** | S | PN 315 | 6 | Rosca 1/4" -19 | M 14 x 1,5 | 9 | 22 | 15 | 23 | 14 | 19 | 10,77 x 2,62 |
| **XETORK NW 04 HS** | S | PN 315 | 8 | Rosca 1/4" -19 | M 16 x 1,5 | 9 | 24 | 17 | 27 | 19 | 19 | 10,77 x 2,62 |
| **XETORK NW 06 HS** | S | PN 250 | 10 | Rosca 3/8" -19 | M 18 x 1,5 | 9 | 25 | 18 | 29 | 19 | 22 | 13,94 x 2,62 |
| **XETORK NW 08 HS** | S | PN 250 | 12 | Rosca 3/8" -19 | M 20 x 1,5 | 9 | 29 | 22 | 29 | 22 | 22 | 13,94 x 2,62 |
| **XETORK NW 10 HS** | S | PN 250 | 14 | Rosca 1/2" -14 | M 22 x 1,5 | 13 | 33 | 25 | 36 | 27 | 27 | 17,86 x 2,62 |
| **XETORK NW 13 HS** | S | PN 250 | 16 | Rosca 1/2" -14 | M 24 x 1,5 | 13 | 33 | 25 | 36 | 27 | 27 | 17,86 x 2,62 |
| **XETORK NW 16 HS** | S | PN 250 | 20 | Rosca 3/4" -14 | M 30 x 2 | 12 | 38 | 28 | 39 | 30 | 36 | 23,47 x 2,62 |
| **XETORK NW 20 HS** | S | PN 250 | 25 | Rosca 1" -11 | M 36 x 2 | 14 | 42 | 30 | 44 | 36 | 41 | 29,74 x 3,53 |
| **XETORK NW 25 HS** | S | PN 160 | 30 | Rosca 1.1/4" -11 | M 42 x 2 | 15 | 49 | 36 | 49 | 50 | 50 | 37,69 x 3,53 |
| **XETORK NW 32 HS** | S | PN 160 | 38 | Rosca 1.1/2" -11 | M 52 x 2 | 15 | 50 | 34 | 55 | 50 | 55 | 44,04 x 3,53 |

Série: LL = muito leve  L = leve  S = pesada – PN = Pressão nominal PB = Pressão operacional máx. – Ø d2 = diâmetro externo do tubo

*Apesar de uma verificação cuidadosa, não podemos excluir a possibilidade de erros e não assumimos qualquer responsabilidade pelos dados aqui contidos.*