UEM AB

Porca de capa AB

Características

Conexão 1	Rosca fêmea BSP
Tipo	Porca
Norma	ISO 8434-6
Material	Aço
Proteção de superfície	com revestimento galvanizado

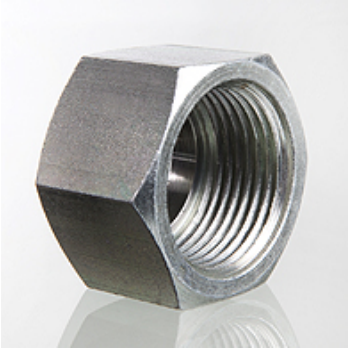

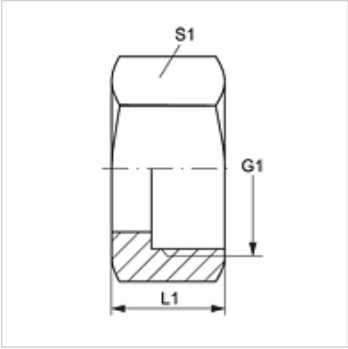

Artigo

Descrição	G1	L1 (mm)	S1
UEM AB 02	Rosca 1/8" -28	15,0	14
UEM AB 04	Rosca 1/4" -19	15,0	17
UEM AB 06	Rosca 3/8" -19	18,0	22
UEM AB 08	Rosca 1/2" -14	20,0	27
UEM AB 10	Rosca 5/8" -14	23,0	27
UEM AB 12	Rosca 3/4" -14	23,0	32
UEM AB 16	Rosca 1" -11	26,0	41
UEM AB 20	Rosca 1.1/4" -11	28,0	50
UEM AB 24	Rosca 1.1/2" -11	32,5	60

SW, S1, S2 = tamanho da chave

Apesar de uma verificação cuidadosa, não podemos excluir a possibilidade de erros e não assumimos qualquer responsabilidade pelos dados aqui contidos.