SW HB

Conexão roscada tipo painel, ângulo 90°

Características

Conexão 1	Rosca externa BSP cilíndrica
Tipo de vedação 1	Cone interno 60°
Conexão 2	Rosca externa BSP cilíndrica
Tipo de vedação 2	Cone interno 60°
Tipo	Adaptador tipo painel
Modelo	Ângulo de 90°
Material	Aço
Proteção de superfície	com revestimento galvanizado



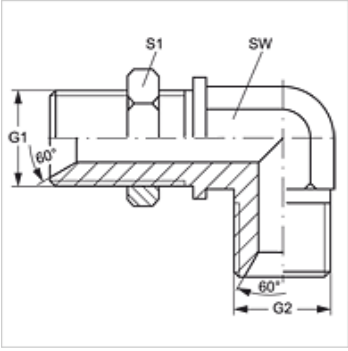

Artigo

Descrição	G1 + G2	SW (mm)	S1
SW HB 02	Rosca 1/8" -28	11	14
SW HB 04	Rosca 1/4" -19	14	19
SW HB 06	Rosca 3/8" -19	19	22
SW HB 08	Rosca 1/2" -14	22	27
SW HB 10	Rosca 5/8" -14	22	30
SW HB 12	Rosca 3/4" -14	27	32
SW HB 16	Rosca 1" -11	33	41
SW HB 20	Rosca 1.1/4" -11	41	50
SW HB 24	Rosca 1.1/2" -11	50	55

SW, S1, S2 = tamanho da chave

Apesar de uma verificação cuidadosa, não podemos excluir a possibilidade de erros e não assumimos qualquer responsabilidade pelos dados aqui contidos.