VERSCHLUSS ARI
Tampão

Características

Conexão 1	Rosca interna BSP cilíndrica
Tipo de vedação 1	Cone interno 60°
Tipo	Tampão com porca
Modelo	reto
Norma conexão 2	JIS B 8363
Material	Aço
Proteção de superfície	com revestimento galvanizado



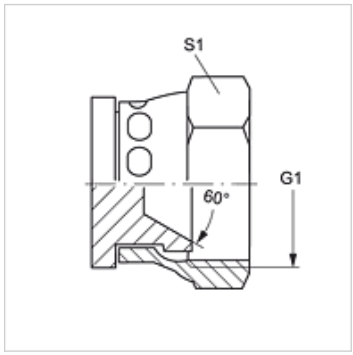

Artigo

Descrição	G1	S1
VERSCHLUSS ARI 04	Rosca 1/4" -19	19
VERSCHLUSS ARI 06	Rosca 3/8" -19	22
VERSCHLUSS ARI 08	Rosca 1/2" -14	27
VERSCHLUSS ARI 12	Rosca 3/4" -14	37
VERSCHLUSS ARI 16	Rosca 1" -11	41

SW, S1, S2 = tamanho da chave

Apesar de uma verificação cuidadosa, não podemos excluir a possibilidade de erros e não assumimos qualquer responsabilidade pelos dados aqui contidos.