W45 HMOK HB

Conexão roscada, ângulo 45°

Características

Conexão 1	Rosca externa métrica cilíndrica
Tipo de vedação 1	Adaptador roscado com O-ring + anel de câmara
Conexão 2	Rosca externa BSP cilíndrica
Tipo de vedação 2	Cone interno 60°
Tipo	Adaptador de rosca macho orientável
Modelo	Ângulo de 45°
Material	Aço
Proteção de superfície	com revestimento galvanizado



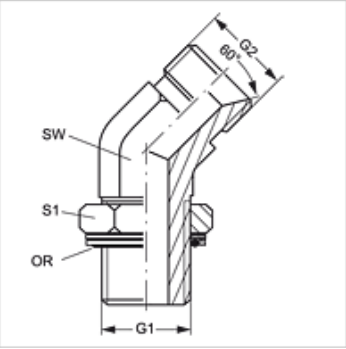

Artigo

Descrição	G1	G2	SW (mm)	S1	OR
W45 HMOK 48 HB 24	M 48 x 2	Rosca 1.1/2" -11	50	55	44,0 x 3,0

SW, S1, S2 = tamanho da chave

Acessório para

KAMMRING M	Anel de câmara, métrico

Apesar de uma verificação cuidadosa, não podemos excluir a possibilidade de erros e não assumimos qualquer responsabilidade pelos dados aqui contidos.