# W45 HRO HJOF

Conexão roscada, ângulo 45°

## Características

| | |
|---|---|
| **Conexão 1** | Rosca externa BSP cilíndrica |
| **Tipo de vedação 1** | Forma G |
| **Conexão 2** | Rosca externa ORFS |
| **Tipo de vedação 2** | vedação plana com O-ring |
| **Tipo** | Adaptador rosca macho |
| **Modelo** | Ângulo de 45° |
| **Material** | Aço |
| **Proteção de superfície** | com revestimento galvanizado |



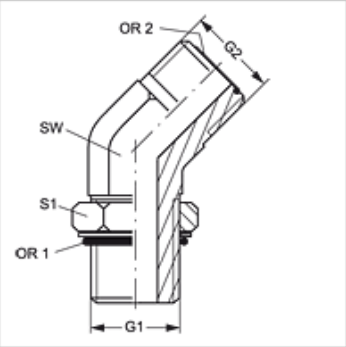


## Artigo

| Descrição | G1 | G2 | SW (mm) | S1 | OR1 | OR2 |
|---|---|---|---|---|---|---|
| **W45 HRO 20 HJOF** | Rosca 1.1/4" -11 | 1.11/16" -12 UN | 41 | 50 | 37,69 x 3,53 | 29,87 x 1,78 |
| **W45 HRO 24 HJOF** | Rosca 1.1/2" -11 | 2" -12 UN | 50 | 55 | 44,04 x 3,53 | 37,82 x 1,78 |

SW, S1, S2 = tamanho da chave

*Apesar de uma verificação cuidadosa, não podemos excluir a possibilidade de erros e não assumimos qualquer responsabilidade pelos dados aqui contidos.*