# W45 O HB

Conexão roscada, ângulo 45°

## Características

| | |
|---|---|
| **Conexão 1** | Rosca externa UN/UNF |
| **Tipo de vedação 1** | Vedação com O-ring no Adaptador de rosca macho |
| **Conexão 2** | Rosca externa BSP cilíndrica |
| **Tipo de vedação 2** | Cone interno 60° |
| **Tipo** | Adaptador rosca macho |
| **Modelo** | Ângulo de 45° |
| **Material** | Aço |
| **Proteção de superfície** | com revestimento galvanizado |



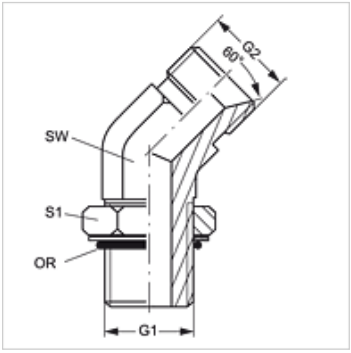


## Artigo

| Descrição | G1 | G2 | SW (mm) | S1 | OR |
|---|---|---|---|---|---|
| **W45 O 04 HB 02** | 7/16" -20 UNF | Rosca 1/8" -28 | 11 | 14 | 8,92 x 1,83 |
| **W45 O 04 HB** | 7/16" -20 UNF | Rosca 1/4" -19 | 11 | 14 | 8,92 x 1,83 |
| **W45 O 04 HB 06** | 7/16" -20 UNF | Rosca 3/8" -19 | 14 | 14 | 8,92 x 1,83 |
| **W45 O 05 HB 02** | 1/2" -20 UNF | Rosca 1/8" -28 | 13 | 16 | 10,52 x 1,83 |
| **W45 O 05 HB 04** | 1/2" -20 UNF | Rosca 1/4" -19 | 13 | 16 | 10,52 x 1,83 |
| **W45 O 06 HB 04** | 9/16" -18 UNF | Rosca 1/4" -19 | 14 | 17 | 11,90 x 1,98 |
| **W45 O 06 HB** | 9/16" -18 UNF | Rosca 3/8" -19 | 14 | 17 | 11,90 x 1,98 |
| **W45 O 08 HB 04** | 3/4" -16 UNF | Rosca 1/4" -19 | 19 | 22 | 16,36 x 2,20 |
| **W45 O 08 HB 06** | 3/4" -16 UNF | Rosca 3/8" -19 | 19 | 22 | 16,36 x 2,20 |
| **W45 O 08 HB** | 3/4" -16 UNF | Rosca 1/2" -14 | 19 | 22 | 16,36 x 2,20 |
| **W45 O 08 HB 12** | 3/4" -16 UNF | Rosca 3/4" -14 | 27 | 22 | 16,36 x 2,20 |
| **W45 O 10 HB 06** | 7/8" -14 UNF | Rosca 3/8" -19 | 22 | 25 | 19,18 x 2,46 |
| **W45 O 10 HB 08** | 7/8" -14 UNF | Rosca 1/2" -14 | 22 | 25 | 19,18 x 2,46 |
| **W45 O 10 HB 12** | 7/8" -14 UNF | Rosca 3/4" -14 | 27 | 25 | 19,18 x 2,46 |
| **W45 O 12 HB 08** | 1.1/16" -12 UN | Rosca 1/2" -14 | 27 | 32 | 23,47 x 2,95 |
| **W45 O 12 HB** | 1.1/16" -12 UN | Rosca 3/4" -14 | 27 | 32 | 23,47 x 2,95 |
| **W45 O 12 HB 16** | 1.1/16" -12 UN | Rosca 1" -11 | 33 | 32 | 23,47 x 2,95 |
| **W45 O 16 HB 12** | 1.5/16" -12 UN | Rosca 3/4" -14 | 33 | 38 | 29,74 x 2,95 |
| **W45 O 16 HB** | 1.5/16" -12 UN | Rosca 1" -11 | 33 | 38 | 29,74 x 2,95 |

SW, S1, S2 = tamanho da chave

*Apesar de uma verificação cuidadosa, não podemos excluir a possibilidade de erros e não assumimos qualquer responsabilidade pelos dados aqui contidos.*