W90 AB HB

Conexão roscada, ângulo 90°

Características

Conexão 1	Rosca fêmea BSP
Tipo de vedação 1	Cone externo 60°
Conexão 2	Rosca externa BSP cilíndrica
Tipo de vedação 2	Cone interno 60°
Tipo	União macho x fêmea
Modelo	Ângulo de 90°
Material	Aço
Proteção de superfície	com revestimento galvanizado



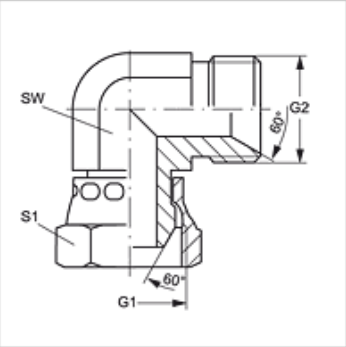

Artigo

Descrição	G1 + G2	SW (mm)	S1
W90 AB 02 HB	Rosca 1/8" -28	10	14
W90 AB 04 HB	Rosca 1/4" -19	14	19
W90 AB 06 HB	Rosca 3/8" -19	17	22
W90 AB 08 HB	Rosca 1/2" -14	22	27
W90 AB 10 HB	Rosca 5/8" -14	24	30
W90 AB 12 HB	Rosca 3/4" -14	27	32
W90 AB 16 HB	Rosca 1" -11	36	41
W90 AB 20 HB	Rosca 1.1/4" -11	46	50
W90 AB 24 HB	Rosca 1.1/2" -11	50	55
W90 AB 32 HB	Rosca 2" -11	60	70

SW, S1, S2 = tamanho da chave

Variantes do produto

W90 AB HB VA	Conexão roscada, ângulo 90°, Aço inoxidável

Apesar de uma verificação cuidadosa, não podemos excluir a possibilidade de erros e não assumimos qualquer responsabilidade pelos dados aqui contidos.