W90 HRO AOB

Conexão roscada, ângulo 90°

Características

Conexão 1	Rosca externa BSP cilíndrica
Tipo de vedação 1	Forma G
Conexão 2	Rosca fêmea BSP
Tipo de vedação 2	Cone externo 60° com O-ring
Tipo	Adaptador de rosca macho orientável
Modelo	reto
Material	Aço
Proteção de superfície	com revestimento galvanizado

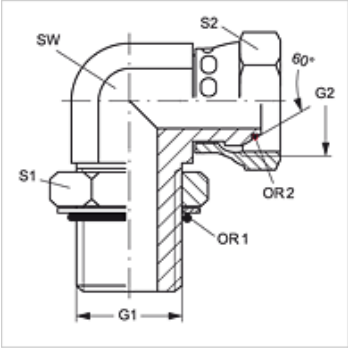

Artigo

Descrição	G1	G2	SW (mm)	S1	S2	OR1	OR2
W90 HRO 04 AOB 02	Rosca 1/4" -19	Rosca 1/8" -28	14	20	14	10,77 x 2,62	4,5 x 1,5
W90 HRO 04 AOB	Rosca 1/4" -19	Rosca 1/4" -19	14	20	17	10,77 x 2,62	6,5 x 1,0
W90 HRO 06 AOB 04	Rosca 3/8" -19	Rosca 1/4" -19	19	17	24	13,94 x 2,62	6,5 x 1,0
W90 HRO 06 AOB	Rosca 3/8" -19	Rosca 3/8" -19	19	24	22	13,94 x 2,62	8,1 x 1,6
W90 HRO 08 AOB 06	Rosca 1/2" -14	Rosca 3/8" -19	22	28	22	17,86 x 2,62	8,1 x 1,6
W90 HRO 08 AOB	Rosca 1/2" -14	Rosca 1/2" -14	22	28	27	17,86 x 2,62	12,1 x 1,6
W90 HRO 08 AOB 12	Rosca 1/2" -14	Rosca 3/4" -14	30	28	32	17,86 x 2,62	17,1 x 1,6
W90 HRO 12 AOB 08	Rosca 3/4" -14	Rosca 1/2" -14	30	35	27	23,47 x 2,62	12,1 x 1,6
W90 HRO 12 AOB	Rosca 3/4" -14	Rosca 3/4" -14	30	35	32	23,47 x 2,62	17,1 x 1,6
W90 HRO 16 AOB	Rosca 1" -11	Rosca 1" -11	36	43	41	29,75 x 3,53	22,1 x 1,6
W90 HRO 20 AOB	Rosca 1.1/4" -11	Rosca 1.1/4" -11	50	52	50	37,69 x 3,53	29,1 x 1,6
W90 HRO 24 AOB	Rosca 1.1/2" -11	Rosca 1.1/2" -11	50	58	60	44,04 x 3,53	35,1 x 1,6

SW, S1, S2 = tamanho da chave

Apesar de uma verificação cuidadosa, não podemos excluir a possibilidade de erros e não assumimos qualquer responsabilidade pelos dados aqui contidos.