# W90 HRO HB

Conexão roscada, ângulo 90°

## Características

| | |
|---|---|
| **Conexão 1** | Rosca externa BSP cilíndrica |
| **Tipo de vedação 1** | Forma G |
| **Conexão 2** | Rosca externa BSP cilíndrica |
| **Tipo de vedação 2** | Cone interno 60° |
| **Tipo** | Adaptador de rosca macho orientável |
| **Modelo** | Ângulo de 90° |
| **Material** | Aço |
| **Proteção de superfície** | com revestimento galvanizado |



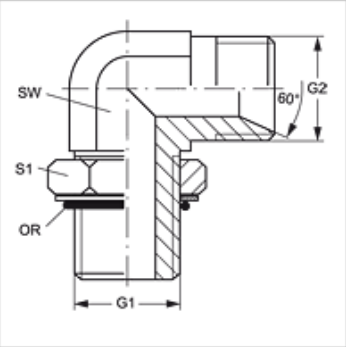


## Artigo

| Descrição | G1 | G2 | SW (mm) | S1 | OR |
|---|---|---|---|---|---|
| **W90 HRO 02 HB** | Rosca 1/8" -28 | Rosca 1/8" -28 | 14 | 16 | 7,65 x 1,78 |
| **W90 HRO 04 HB 02** | Rosca 1/4" -19 | Rosca 1/8" -28 | 14 | 20 | 10,78 x 2,62 |
| **W90 HRO 06 HB 04** | Rosca 3/8" -19 | Rosca 1/4" -19 | 19 | 24 | 13,94 x 2,62 |
| **W90 HRO 08 HB 06** | Rosca 1/2" -14 | Rosca 3/8" -19 | 22 | 28 | 17,86 x 2,62 |
| **W90 HRO 08 HB 10** | Rosca 1/2" -14 | Rosca 5/8" -14 | 22 | 28 | 17,86 x 2,62 |
| **W90 HRO 12 HB 08** | Rosca 3/4" -14 | Rosca 1/2" -14 | 27 | 35 | 23,47 x 2,62 |
| **W90 HRO 16 HB 12** | Rosca 1" -11 | Rosca 3/4" -14 | 27 | 43 | 29,74 x 3,53 |
| **W90 HRO 16 HB 20** | Rosca 1" -11 | Rosca 1.1/4" -11 | 33 | 43 | 29,74 x 3,53 |
| **W90 HRO 20 HB 16** | Rosca 1.1/4" -11 | Rosca 1" -11 | 41 | 52 | 37,69 x 3,53 |
| **W90 HRO 24 HB** | Rosca 1.1/2" -11 | Rosca 1.1/2" -11 | 48 | 58 | 44,04 x 3,53 |

SW, S1, S2 = tamanho da chave

*Apesar de uma verificação cuidadosa, não podemos excluir a possibilidade de erros e não assumimos qualquer responsabilidade pelos dados aqui contidos.*