# XHVR ED VA

Válvula de retenção, união de rosca macho

## Características

| | |
|---|---|
| **Conexão 1** | Rosca externa BSP cilíndrica |
| **Tipo de vedação 1** | Forma E |
| **Conexão 2** | Rosca externa métrica cilíndrica |
| **Tipo de vedação 2** | Cone interno 24° |
| **Tipo** | Válvula de retenção, união de rosca macho |
| **Modelo** | reto |
| **Norma** | DIN 3865 |
| **Escopo de fornecimento** | Conexão (sem porca e anilha) |
| **Material** | Aço inoxidável |



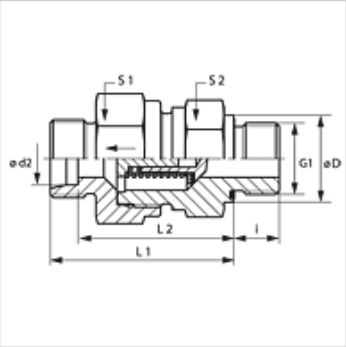


## Nota

As instruções relativas à montagem e instalação, às cargas de pressão e às temperaturas operacionais admissíveis constam nas Informações Técnicas para Conexões para tubo.

## Descrição

Direção de fluxo a partir da espiga roscada

## Instruções de encomenda

Vedações NBR
FPM (Viton) a pedido
Também disponível com pressão de resposta de 0,2; 0,5; 2; 3 bar

## Artigo

| Descrição | Pressão de resposta | Série | Pressão operacional bar | Ø d2 (mm) | G1 | Ø D (mm) | i (mm) | L1 (mm) | L2 (mm) | S1 | S2 |
|---|---|---|---|---|---|---|---|---|---|---|---|
| **XHVR NW 04 HL ED VA** | aprox. 1 bar | L | PN 250 | 6 | Rosca 1/8" -28 | 14 | 8 | 35,0 | 28,0 | 17 | 17 |
| **XHVR NW 06 HL ED VA** | aprox. 1 bar | L | PN 250 | 8 | Rosca 1/4" -19 | 19 | 12 | 37,0 | 30,0 | 19 | 19 |
| **XHVR NW 08 HL ED VA** | aprox. 1 bar | L | PN 250 | 10 | Rosca 1/4" -19 | 19 | 12 | 45,5 | 38,5 | 22 | 24 |
| **XHVR NW 10 HL ED VA** | aprox. 1 bar | L | PN 250 | 12 | Rosca 3/8" -19 | 22 | 12 | 49,5 | 42,5 | 30 | 27 |
| **XHVR NW 13 HL ED VA** | aprox. 1 bar | L | PN 250 | 15 | Rosca 1/2" -14 | 27 | 14 | 52,5 | 45,5 | 32 | 27 |
| **XHVR NW 16 HL ED VA** | aprox. 1 bar | L | PN 160 | 18 | Rosca 1/2" -14 | 27 | 14 | 57,5 | 50,0 | 36 | 36 |
| **XHVR NW 20 HL ED VA** | aprox. 1 bar | L | PN 160 | 22 | Rosca 3/4" -14 | 32 | 16 | 62,5 | 55,0 | 46 | 41 |
| **XHVR NW 25 HL ED VA** | aprox. 1 bar | L | PN 100 | 28 | Rosca 1" -11 | 40 | 18 | 70,5 | 63,0 | 55 | 50 |
| **XHVR NW 32 HL ED VA** | aprox. 1 bar | L | PN 100 | 35 | Rosca 1.1/4" -11 | 50 | 20 | 79,5 | 69,0 | 60 | 60 |
| **XHVR NW 40 HL ED VA** | aprox. 1 bar | L | PN 100 | 42 | Rosca 1.1/2" -11 | 55 | 22 | 79,5 | 68,5 | 70 | 65 |
| | | | | | | | | | | | |
| **XHVR NW 03 HS ED VA** | aprox. 1 bar | S | PN 400 | 6 | Rosca 1/4" -19 | 19 | 12 | 38,5 | 31,5 | 19 | 19 |
| **XHVR NW 04 HS ED VA** | aprox. 1 bar | S | PN 400 | 8 | Rosca 1/4" -19 | 19 | 12 | 38,5 | 31,5 | 19 | 19 |
| **XHVR NW 06 HS ED VA** | aprox. 1 bar | S | PN 400 | 10 | Rosca 3/8" -19 | 22 | 12 | 45,5 | 38,0 | 24 | 22 |
| **XHVR NW 08 HS ED VA** | aprox. 1 bar | S | PN 400 | 12 | Rosca 3/8" -19 | 22 | 12 | 48,5 | 41,0 | 27 | 24 |
| **XHVR NW 10 HS ED VA** | aprox. 1 bar | S | PN 315 | 14 | Rosca 1/2" -14 | 27 | 14 | 52,5 | 44,5 | 32 | 27 |
| **XHVR NW 13 HS ED VA** | aprox. 1 bar | S | PN 315 | 16 | Rosca 1/2" -14 | 27 | 14 | 56,5 | 48,0 | 36 | 32 |
| **XHVR NW 16 HS ED VA** | aprox. 1 bar | S | PN 250 | 20 | Rosca 3/4" -14 | 32 | 16 | 62,5 | 52,0 | 46 | 41 |
| **XHVR NW 20 HS ED VA** | aprox. 1 bar | S | PN 250 | 25 | Rosca 1" -11 | 40 | 18 | 66,5 | 54,5 | 50 | 46 |
| **XHVR NW 25 HS ED VA** | aprox. 1 bar | S | PN 250 | 30 | Rosca 1.1/4" -11 | 50 | 20 | 77,5 | 64,0 | 60 | 60 |
| **XHVR NW 32 HS ED VA** | aprox. 1 bar | S | PN 250 | 38 | Rosca 1.1/2" -11 | 55 | 22 | 85,5 | 69,5 | 70 | 65 |

Série: LL = muito leve  L = leve  S = pesada – PN = Pressão nominal PB = Pressão operacional máx. – Ø d2 = diâmetro externo do tubo

## Variantes do produto

| | |
|---|---|
| **XHVR ED** | Válvula de retenção, união de rosca macho, Aço |
| **HVR ED VA** | Válvula de retenção, união de rosca macho, Aço inoxidável |

## Acessório para

| | |
|---|---|
| **WD V** | Vedação em elastômero para conexões ED |

*Apesar de uma verificação cuidadosa, não podemos excluir a possibilidade de erros e não assumimos qualquer responsabilidade pelos dados aqui contidos.*