# XHZM ED

Válvula de retenção, união de rosca macho

## Características

| | |
|---|---|
| **Conexão 1** | Rosca externa métrica cilíndrica |
| **Tipo de vedação 1** | Forma E |
| **Conexão 2** | Rosca externa métrica cilíndrica |
| **Tipo de vedação 2** | Cone interno 24° |
| **Tipo** | Válvula de retenção, união de rosca macho |
| **Norma** | DIN 3865 |
| **Escopo de fornecimento** | Conexão (sem porca e anilha) |
| **Material** | Aço |
| **Proteção de superfície** | com revestimento galvanizado |



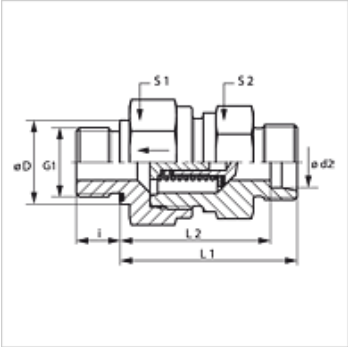


## Nota

As instruções relativas à montagem e instalação, às cargas de pressão e às temperaturas operacionais admissíveis constam nas Informações Técnicas para Conexões para tubo.

## Descrição

Direção de fluxo para a espiga roscada

## Instruções de encomenda

Também disponível com pressão de resposta de 0,2; 0,5; 2; 3; 5 bar.

## Artigo

| Descrição | Pressão de resposta | Série | Pressão operacional bar | Ø d2 (mm) | G1 | Ø D (mm) | i (mm) | L1 (mm) | L2 (mm) | S1 | S2 |
|---|---|---|---|---|---|---|---|---|---|---|---|
| **XHZM NW 04 HL ED** | aprox. 1 bar | L | PN 250 | 6 | M 10 x 1 | 14 | 8 | 33,5 | 26,5 | 17 | 17 |
| **XHZM NW 06 HL ED** | aprox. 1 bar | L | PN 250 | 8 | M 12 x 1,5 | - | 12 | 33,5 | 28,5 | 19 | 19 |
| **XHZM NW 08 HL ED** | aprox. 1 bar | L | PN 250 | 10 | M 14 x 1,5 | - | 12 | 45,5 | 38,5 | 24 | 22 |
| **XHZM NW 10 HL ED** | aprox. 1 bar | L | PN 250 | 12 | M 16 x 1,5 | - | 12 | 47,5 | 40,5 | 30 | 27 |
| **XHZM NW 13 HL ED** | aprox. 1 bar | L | PN 250 | 15 | M 18 x 1,5 | - | 12 | 49,5 | 42,5 | 32 | 27 |
| **XHZM NW 16 HL ED** | aprox. 1 bar | L | PN 160 | 18 | M 22 x 1,5 | - | 14 | 55,5 | 48,0 | 36 | 36 |
| **XHZM NW 20 HL ED** | aprox. 1 bar | L | PN 160 | 22 | M 26 x 1,5 | - | 16 | 63,5 | 56,0 | 46 | 41 |
| **XHZM NW 25 HL ED** | aprox. 1 bar | L | PN 100 | 28 | M 33 x 2 | - | 18 | 71,5 | 64,0 | 55 | 50 |
| **XHZM NW 32 HL ED** | aprox. 1 bar | L | PN 100 | 35 | M 42 x 2 | - | 20 | 80,5 | 70,0 | 60 | 60 |
| **XHZM NW 40 HL ED** | aprox. 1 bar | L | PN 100 | 42 | M 48 x 2 | - | 22 | 81,5 | 70,5 | 70 | 65 |
| **XHZM NW 03 HS ED** | aprox. 1 bar | S | PN 400 | 6 | M 12 x 1,5 | - | 12 | 38,5 | 31,5 | 19 | 19 |
| **XHZM NW 04 HS ED** | aprox. 1 bar | S | PN 400 | 8 | M 14 x 1,5 | - | 12 | 38,5 | 31,5 | 19 | 19 |
| **XHZM NW 06 HS ED** | aprox. 1 bar | S | PN 400 | 10 | M 16 x 1,5 | - | 12 | 45,5 | 38,0 | 24 | 22 |
| **XHZM NW 08 HS ED** | aprox. 1 bar | S | PN 400 | 12 | M 18 x 1,5 | - | 12 | 48,5 | 41,0 | 27 | 24 |
| **XHZM NW 10 HS ED** | aprox. 1 bar | S | PN 315 | 14 | M 20 x 1,5 | - | 14 | 51,5 | 43,5 | 32 | 27 |
| **XHZM NW 13 HS ED** | aprox. 1 bar | S | PN 315 | 16 | M 22 x 1,5 | - | 14 | 54,5 | 46,0 | 36 | 32 |
| **XHZM NW 16 HS ED** | aprox. 1 bar | S | PN 250 | 20 | M 27 x 2 | - | 16 | 60,5 | 50,0 | 46 | 41 |
| **XHZM NW 20 HS ED** | aprox. 1 bar | S | PN 250 | 25 | M 33 x 2 | - | 18 | 66,5 | 54,5 | 50 | 46 |
| **XHZM NW 25 HS ED** | aprox. 1 bar | S | PN 250 | 30 | M 42 x 2 | - | 20 | 77,5 | 64,0 | 60 | 60 |
| **XHZM NW 32 HS ED** | aprox. 1 bar | S | PN 250 | 38 | M 48 x 2 | - | 22 | 87,5 | 71,5 | 70 | 65 |

Série: LL = muito leve  L = leve  S = pesada – PN = Pressão nominal PB = Pressão operacional máx. – Ø d2 = diâmetro externo do tubo

## Variantes do produto

| | |
|---|---|
| **XHZM ED VA** | Válvula de retenção, união de rosca macho, Aço inoxidável |
| **HZM ED** | Válvula de retenção, união de rosca macho, Aço |

## Acessórios

| | |
|---|---|
| **RD FEDER** | Mola para válvula de retenção |
| **RD FEDER PT** | Mola para válvula de retenção |

## Acessório para

| | |
|---|---|
| **WD** | Vedação em elastômero para conexões ED |

*Apesar de uma verificação cuidadosa, não podemos excluir a possibilidade de erros e não assumimos qualquer responsabilidade pelos dados aqui contidos.*