AFS SCHR M

Jogo de parafusos métricos, com sextavado interno

Características

Tipo	Jogo de parafusos
Norma	DIN 912 (ISO 4762)
Escopo de fornecimento	4 parafusos + 4 arruelas de pressão
Material	Aço 10.9
Proteção de superfície	preto oleado



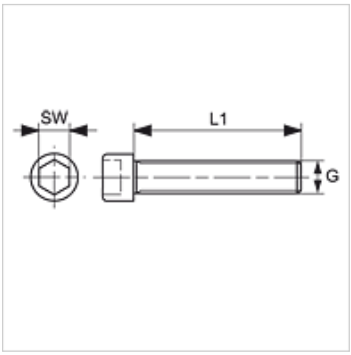

Artigo

Descrição	G1	L1 (mm)	SW (mm)
AFS 80 SCHRM	M 8 x 1,25	30	6
AFS 100 SCHRM	M 10 x 1,5	35	8
AFS 104 SCHRM	M 10 x 1,5	40	8
AFS 106 SCHRM	M 12 x 1,75	45	10
AFS 112 SCHRM	M 16 x 2	50	14
AFS 404 SCHRM	M 14 x 2	45	12
AFS 406 SCHRM	M 20 x 2,5	70	17

SW = tamanho da chave

é acessório para os seguintes produtos

FH (3000 PSI)	Meio-flange SAE
FH (6000 PSI)	Meio-flange SAE
VF (3000 PSI)	Flange maciço SAE
VF (6000 PSI)	Flange maciço SAE

Apesar de uma verificação cuidadosa, não podemos excluir a possibilidade de erros e não assumimos qualquer responsabilidade pelos dados aqui contidos.