AFS SCHR U

Jogo de parafusos UNC, com sextavado interno

Características

Tipo	Jogo de parafusos
Norma	ASA B 18.3
Escopo de fornecimento	4 parafusos + 4 arruelas de pressão
Material	Aço
Proteção de superfície	preto oleado



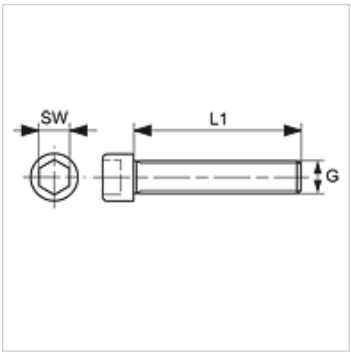

Artigo

Descrição	G1	L1 (mm)	SW
AFS 80 SCHRU	5/16" x 1.1/4" UNC	31,8	7/32"
AFS 100 SCHRU	3/8" x 1.1/2" UNC	38,1	5/16"
AFS 104 SCHRU	7/16" x 1.1/2" UNC	38,1	5/16"
AFS 106 SCHRU	1/2" x 1.3/4" UNC	44,5	3/8"
AFS 112 SCHRU	5/8" x 2" UNC	50,8	1/2"
AFS 403 SCHRU	7/16" x 1.3/4" UNC	44,5	5/16"
AFS 406 SCHRU	3/4" x 2.1/2" UNC	63,5	9/16"

SW = tamanho da chave

é acessório para os seguintes produtos

FH (3000 PSI)	Meio-flange SAE
FH (6000 PSI)	Meio-flange SAE
VF (3000 PSI)	Flange maciço SAE
VF (6000 PSI)	Flange maciço SAE

Apesar de uma verificação cuidadosa, não podemos excluir a possibilidade de erros e não assumimos qualquer responsabilidade pelos dados aqui contidos.