WF LK 3 M

Conexão para bomba, (3 furos), ângulo 90°

Características

Tipo	Conexão para bomba (3 furos)
Modelo	Ângulo de 90°
Fixação	com jogo de parafusos métricos
Escopo de fornecimento	com jogo de parafusos, O-ring, porca e anel anilha
Material	Ferro fundido maleável GTW40
Proteção de superfície	com revestimento galvanizado



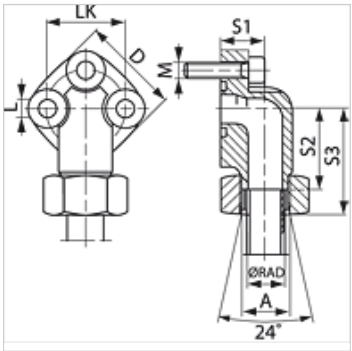

Artigo

Descrição	Série	Ø RAD (mm)	Pressão (PB) (bar)	LK (mm)	A	D (mm)	S1 (mm)	S2 (mm)	S3 (mm)	L (mm)	Parafusos	OR
WF 30 LK L 12-3 M	L	12	250	30	M18x1,5	38	19	30,0	46,5	6,4	(3 x) M 6 x 25	16,0 x 2,5
WF 30 LK L 15-3 M	L	15	250	30	M22x1,5	38	19	30,0	46,0	6,4	(3 x) M 6 x 25	16,0 x 2,5
WF 40 LK L 22-3 M	L	22	160	40	M30x2	48	25	35,5	52,5	8,4	(3 x) M 8 x 30	24,0 x 2,5
WF 40 LK L 28-3 M	L	28	160	40	M36x2	48	25	35,5	52,5	8,4	(3 x) M 8 x 30	24,0 x 2,5

Série: LL = muito leve L = leve S = pesada – PN = Pressão nominal PB = Pressão operacional máx. – Ø RAD = diâmetro externo do tubo

Variantes do produto

WF LK 3	Conexão para bomba, (3 furos), ângulo 90°, com jogo de parafusos métricos e O-ring

Apesar de uma verificação cuidadosa, não podemos excluir a possibilidade de erros e não assumimos qualquer responsabilidade pelos dados aqui contidos.