FHR 90
Bujão com sextavado interno

HANSA-FLEX

Características

Conexão 1	Rosca externa BSP cilíndrica
Tipo de vedação 1	Forma A
Tipo	Bujões com sextavado interno
Modelo	reto
Norma	DIN 908
Material	Aço
Proteção de superfície	com revestimento galvanizado



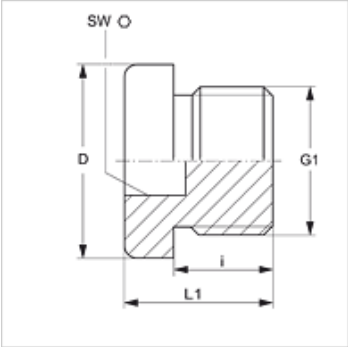

Artigo

Descrição	G1	D (mm)	i (mm)	L1 (mm)	SW (mm)
FHR 90-1/8	Rosca 1/8" -28	14	8	11	5
FHR 90-1/4	Rosca 1/4" -19	18	12	15	6
FHR 90-3/8	Rosca 3/8" -19	22	12	15	8
FHR 90-1/2	Rosca 1/2" -14	26	14	18	10
FHR 90-5/8	Rosca 5/8" -14	28	14	18	12
FHR 90-3/4	Rosca 3/4" -14	32	16	20	12
FHR 90-1	Rosca 1" -11	39	16	21	17
FHR 90-1 1/4	Rosca 1.1/4" -11	49	16	21	22
FHR 90-1 1/2	Rosca 1.1/2" -11	55	16	21	24
FHR 90-2	Rosca 2" -11	68	20	25	32

PN = Pressão nominal PB = Pressão operacional máx.

Apesar de uma verificação cuidadosa, não podemos excluir a possibilidade de erros e não assumimos qualquer responsabilidade pelos dados aqui contidos.