# WRK MG

Conexão roscada, ângulo 90°

## Características

| | |
|---|---|
| **Conexão 1** | Rosca externa BSPT cônica |
| **Tipo de vedação 1** | vedação roscada |
| **Conexão 2** | Rosca externa métrica cilíndrica |
| **Tipo de vedação 2** | Cone interno 24° |
| **Tipo** | União macho |
| **Modelo** | Ângulo de 90° |
| **Norma** | DIN 2353<br>ISO 8434-1 |
| **Escopo de fornecimento** | Conexão com porca e anilha |
| **Material** | Latão |



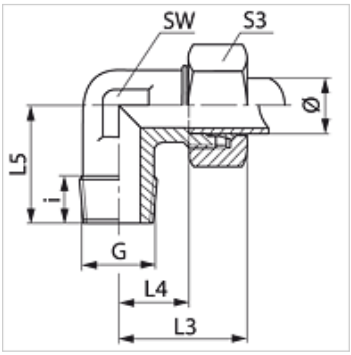


## Nota

As instruções relativas à montagem e instalação, às cargas de pressão e às temperaturas operacionais admissíveis constam nas Informações Técnicas para Conexões para tubo.

## Artigo

| Descrição | Série | Pressão operacional bar | Ø externo do tubo (mm) | G | i (mm) | L3 (mm) | L4 (mm) | L5 (mm) | SW (mm) | S3 |
|---|---|---|---|---|---|---|---|---|---|---|
| **WR 04 LL MG** | LL | PN 63 | 4 | R 1/8" K | 8 | 21 | 11,0 | 18 | 11 | 10 |
| **WR 05 LL MG** | LL | PN 63 | 5 | R 1/8" K | 8 | 22 | 10,0 | 17 | 11 | 12 |
| **WR 06 LL MG** | LL | PN 63 | 6 | R 1/8" K | 8 | 22 | 10,0 | 17 | 11 | 12 |
| **WR 08 LL MG** | LL | PN 63 | 8 | R 1/8" K | 8 | 23 | 11,5 | 20 | 12 | 14 |
| **WR 10 LL MG** | LL | PN 63 | 10 | R 1/4" K | 12 | 27 | 15,5 | 26 | 14 | 17 |
| **WR 12 LL MG** | LL | PN 63 | 12 | R 1/4" K | 12 | 27 | 15,0 | 27 | 17 | 19 |
| **WR NW 04 HL MG** | L | PN 200 | 6 | R 1/8" K | 8 | 27 | 12,0 | 20 | 12 | 14 |
| **WR NW 04 HL 1/4 MG** | L | PN 200 | 6 | R 1/4" K | 12 | 29 | 14,0 | 26 | 12 | 14 |
| **WR NW 06 HL MG** | L | PN 200 | 8 | R 1/4" K | 12 | 29 | 14,0 | 26 | 12 | 17 |
| **WR NW 08 HL MG** | L | PN 200 | 10 | R 1/4" K | 12 | 30 | 15,0 | 27 | 14 | 19 |
| **WR NW 10 HL MG** | L | PN 200 | 12 | R 3/8" K | 12 | 32 | 17,0 | 28 | 17 | 22 |
| **WR NW 10 HL 1/4 MG** | L | PN 200 | 12 | R 1/4" K | 12 | 32 | 17,0 | 28 | 17 | 22 |
| **WR NW 10 HL 1/2 MG** | L | PN 200 | 12 | R 1/2" K | 14 | 38 | 23,0 | 34 | 19 | 22 |
| **WR NW 13 HL MG** | L | PN 200 | 15 | R 1/2" K | 14 | 36 | 21,0 | 34 | 19 | 27 |
| **WR NW 16 HL MG** | L | PN 200 | 18 | R 1/2" K | 14 | 40 | 23,5 | 36 | 24 | 32 |
| **WR NW 03 HS MG** | S | PN 250 | 6 | R 1/4" K | 12 | 31 | 16,0 | 26 | 12 | 17 |
| **WR NW 04 HS MG** | S | PN 250 | 8 | R 1/4" K | 12 | 32 | 17,0 | 27 | 17 | 19 |
| **WR NW 06 HS MG** | S | PN 250 | 10 | R 3/8" K | 12 | 34 | 17,5 | 28 | 17 | 22 |
| **WR NW 13 HS MG** | S | PN 250 | 16 | R 1/2" K | 14 | 43 | 24,5 | 32 | 24 | 30 |

Série: LL = muito leve  L = leve  S = pesada – PN = Pressão nominal PB = Pressão operacional máx. – Ø = diâmetro externo do tubo

## Variantes do produto

| | |
|---|---|
| **WRK** | Conexão roscada, ângulo 90°, Aço |
| **WRK VA** | Conexão roscada, ângulo 90°, Aço inoxidável |

*Apesar de uma verificação cuidadosa, não podemos excluir a possibilidade de erros e não assumimos qualquer responsabilidade pelos dados aqui contidos.*