# WSA VA

Conexão roscada para solda, ângulo 90°

## Características

| | |
|---|---|
| **Conexão 1** | Conexão soldável macho para tubo métrico |
| **Conexão 2** | Rosca externa métrica cilíndrica |
| **Tipo de vedação 2** | Cone interno 24° |
| **Tipo** | Conexão para tubo macho soldável |
| **Modelo** | Ângulo de 90° |
| **Norma** | ISO 8434-1 |
| **Escopo de fornecimento** | Conexão com porca e anilha |
| **Material** | Aço inoxidável |



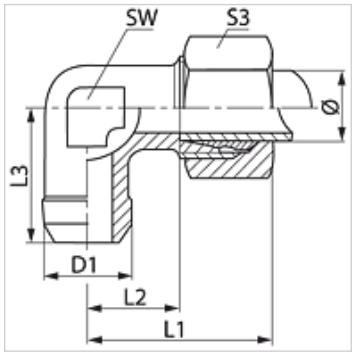


## Nota

As instruções relativas à montagem e instalação, às cargas de pressão e às temperaturas operacionais admissíveis constam nas Informações Técnicas para Conexões para tubo.

## Artigo

| Descrição | Série | Pressão operacional bar | Ø externo do tubo (mm) | D1 (mm) | L1 (mm) | L2 (mm) | L3 (mm) | SW (mm) | S3 |
|---|---|---|---|---|---|---|---|---|---|
| **WSA NW 04 HL VA** | L | PN 315 | 6 | 10 | 27 | 12,0 | 19 | 12 | 14 |
| **WSA NW 06 HL VA** | L | PN 315 | 8 | 12 | 29 | 14,0 | 23 | 12 | 17 |
| **WSA NW 08 HL VA** | L | PN 315 | 10 | 14 | 30 | 15,0 | 24 | 14 | 19 |
| **WSA NW 10 HL VA** | L | PN 315 | 12 | 16 | 32 | 17,0 | 25 | 17 | 22 |
| **WSA NW 13 HL VA** | L | PN 315 | 15 | 19 | 36 | 21,0 | 30 | 19 | 27 |
| **WSA NW 16 HL VA** | L | PN 315 | 18 | 22 | 40 | 23,5 | 33 | 24 | 32 |
| **WSA NW 20 HL VA** | L | PN 160 | 22 | 27 | 44 | 27,5 | 37 | 27 | 36 |
| **WSA NW 25 HL VA** | L | PN 160 | 28 | 32 | 47 | 30,5 | 42 | 36 | 41 |
| **WSA NW 32 HL VA** | L | PN 160 | 35 | 40 | 56 | 34,5 | 49 | 41 | 50 |
| **WSA NW 40 HL VA** | L | PN 160 | 42 | 46 | 63 | 40,0 | 57 | 50 | 60 |
| **WSA NW 06 HS VA** | S | PN 630 | 10 | 15 | 34 | 17,5 | 25 | 17 | 22 |
| **WSA NW 08 HS VA** | S | PN 630 | 12 | 17 | 38 | 21,5 | 29 | 17 | 24 |
| **WSA NW 13 HS VA** | S | PN 400 | 16 | 21 | 43 | 24,5 | 33 | 24 | 30 |
| **WSA NW 16 HS VA** | S | PN 400 | 20 | 26 | 48 | 26,5 | 37 | 27 | 36 |
| **WSA NW 20 HS VA** | S | PN 400 | 25 | 31 | 54 | 30,0 | 42 | 36 | 46 |
| **WSA NW 25 HS VA** | S | PN 400 | 30 | 36 | 62 | 35,5 | 49 | 41 | 50 |
| **WSA NW 32 HS VA** | S | PN 315 | 38 | 44 | 72 | 41,0 | 57 | 50 | 60 |

Série: LL = muito leve  L = leve  S = pesada – PN = Pressão nominal PB = Pressão operacional máx. – Ø = diâmetro externo do tubo

## Variantes do produto

| | |
|---|---|
| **WSA** | Conexão roscada para solda, ângulo 90°, Aço |
| **XWSA VA** | Conexão roscada para solda, ângulo 90°, Aço inoxidável |

*Apesar de uma verificação cuidadosa, não podemos excluir a possibilidade de erros e não assumimos qualquer responsabilidade pelos dados aqui contidos.*