DKR VA

Anel de vedação para roscas medidas em polegada

Características

Tipo	Anel de vedação
Complemento de tipo	para rosca em polegada
Material	Aço inoxidável



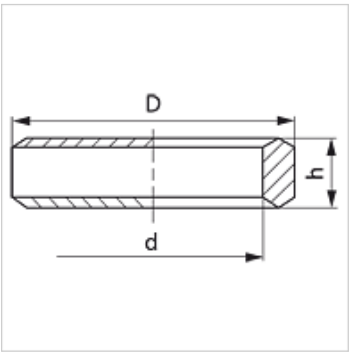

Artigo

Descrição	para rosca	D (mm)	d (mm)	h (mm)
DKR 1/8 VA	Rosca 1/8"	14	9,80	3,2
DKR 1/4 VA	Rosca 1/4"	18	13,20	5,0
DKR 3/8 VA	Rosca 3/8"	22	16,80	5,0
DKR 1/2 VA	Rosca 1/2"	26	21,00	5,5
DKR 3/4 VA	Rosca 3/4"	32	26,50	5,5
DKR 1 VA	Rosca 1"	39	33,30	7,0
DKR 1 1/4 VA	Rosca 1.1/4"	42	49,00	6,5
DKR 1 1/2 VA	Rosca 1.1/2"	55	48,10	6,5

Variantes do produto

DKR	Anel de vedação, Aço

Apesar de uma verificação cuidadosa, não podemos excluir a possibilidade de erros e não assumimos qualquer responsabilidade pelos dados aqui contidos.