# G AJF HJOF
Conexão roscada

HANSA-FLEX

## Características

| | |
|---|---|
| **Conexão 1** | Rosca fêmea ORFS |
| **Tipo de vedação 1** | face plana |
| **Conexão 2** | Rosca externa ORFS |
| **Tipo de vedação 2** | vedação plana com O-ring |
| **Tipo** | União macho x fêmea |
| **Modelo** | reto |
| **Material** | Aço |
| **Proteção de superfície** | com revestimento galvanizado |



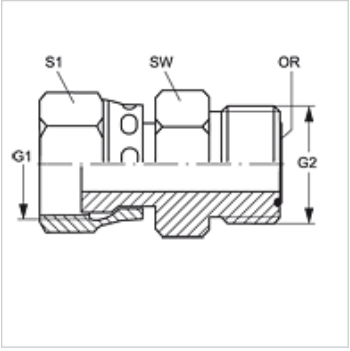


## Artigo

| Descrição | G1 | G2 | SW (mm) | S1 | OR |
|---|---|---|---|---|---|
| **G AJF 06 HJOF 04** | 11/16" -16 UN | 9/16" -18 UNF | 19 | 22 | 7,65 x 1,78 |
| **G AJF 08 HJOF 04** | 13/16" -16 UN | 9/16" -18 UNF | 16 | 24 | 7,65 x 1,78 |
| **G AJF 08 HJOF 06** | 13/16" -16 UN | 11/16" -16 UN | 22 | 24 | 9,25 x 1,78 |
| **G AJF 10 HJOF 04** | 1" -14 UNS | 9/16" -18 UNF | 16 | 30 | 7,65 x 1,78 |
| **G AJF 10 HJOF 06** | 1" -14 UNS | 11/16" -16 UN | 19 | 30 | 9,25 x 1,78 |
| **G AJF 10 HJOF 08** | 1" -14 UNS | 13/16" -16 UN | 22 | 30 | 12,42 x 1,78 |
| **G AJF 12 HJOF 04** | 1.3/16" -12 UN | 9/16" -18 UNF | 16 | 36 | 7,65 x 1,78 |
| **G AJF 12 HJOF 06** | 1.3/16" -12 UN | 11/16" -16 UN | 19 | 36 | 9,25 x 1,78 |
| **G AJF 12 HJOF 08** | 1.3/16" -12 UN | 13/16" -16 UN | 32 | 36 | 12,42 x 1,78 |
| **G AJF 12 HJOF 10** | 1.3/16" -12 UN | 1" -14 UNS | 32 | 36 | 15,60 x 1,78 |
| **G AJF 16 HJOF 08** | 1.7/16" -12 UN | 13/16" -16 UN | 22 | 41 | 12,42 x 1,78 |
| **G AJF 16 HJOF 10** | 1.7/16" -12 UN | 1" -14 UNS | 27 | 41 | 15,60 x 1,78 |
| **G AJF 16 HJOF 12** | 1.7/16" -12 UN | 1.3/16" -12 UN | 41 | 41 | 18,77 x 1,78 |
| **G AJF 20 HJOF 12** | 1.11/16" -12 UN | 1.3/16" -12 UN | 32 | 50 | 18,77 x 1,78 |
| **G AJF 20 HJOF 16** | 1.11/16" -12 UN | 1.7/16" -12 UN | 38 | 50 | 23,52 x 1,78 |
| **G AJF 24 HJOF 16** | 2" -12 UN | 1.7/16" -12 UN | 38 | 60 | 23,52 x 1,78 |
| **G AJF 24 HJOF 20** | 2" -12 UN | 1.11/16" -12 UN | 46 | 60 | 29,87 x 1,78 |

SW, S1, S2 = tamanho da chave

## Variantes do produto

| | |
|---|---|
| **G AJF HJOF VA** | Conexão roscada, Aço inoxidável |

*Apesar de uma verificação cuidadosa, não podemos excluir a possibilidade de erros e não assumimos qualquer responsabilidade pelos dados aqui contidos.*