G BR HB

Conexão roscada, olhal

Características

Conexão 1	Olhal em polegada
Conexão 2	Rosca externa BSP cilíndrica
Tipo de vedação 2	Cone interno 60°
Tipo	União, peça roscada com anel
Modelo	reto
Material	Aço
Proteção de superfície	com revestimento galvanizado



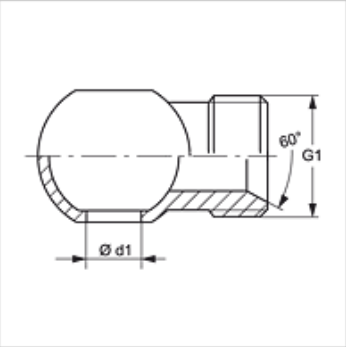

Artigo

Descrição	G1	Ø d1 (mm)	para parafuso fêmea
G BR 02 HB	Rosca 1/8" -28	9,8	R 1/8"
G BR 04 HB	Rosca 1/4" -19	13,2	R 1/4"
G BR 06 HB	Rosca 3/8" -19	16,7	R 3/8"
G BR 08 HB	Rosca 1/2" -14	21,0	R 1/2"
G BR 10 HB	Rosca 5/8" -14	23,0	R 5/8"
G BR 12 HB	Rosca 3/4" -14	26,5	R 3/4"

Apesar de uma verificação cuidadosa, não podemos excluir a possibilidade de erros e não assumimos qualquer responsabilidade pelos dados aqui contidos.