G HSA
Conexão roscada

Características

Conexão 1	Rosca externa UN/UNF
Tipo de vedação 1	Cone externo 45°
Conexão 2	Rosca externa UN/UNF
Tipo de vedação 2	Cone externo 45°
Tipo	Adaptador de conexão
Modelo	reto
Material	Latão



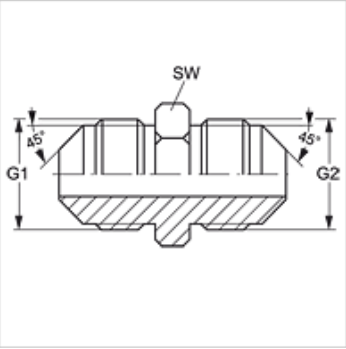

Artigo

Descrição	G1 + G2	SW (mm)
G HSA 06	5/8" -18 UNF	16

SW = tamanho da chave

Apesar de uma verificação cuidadosa, não podemos excluir a possibilidade de erros e não assumimos qualquer responsabilidade pelos dados aqui contidos.