GE HRED HJOF
Conexão roscada

HANSA-FLEX

Características

Conexão 1	Rosca externa BSP cilíndrica
Tipo de vedação 1	Forma E
Conexão 2	Rosca externa ORFS
Tipo de vedação 2	vedação plana com O-ring
Tipo	Adaptador rosca macho
Modelo	reto
Material	Aço
Proteção de superfície	com revestimento galvanizado



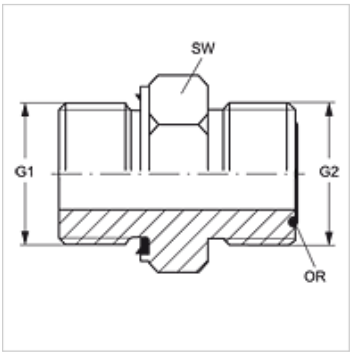

Artigo

Descrição	G1	G2	SW (mm)	OR
GE HRED 02 HJOF 04	Rosca 1/8" -28	9/16" -18 UNF	17	7,65 x 1,78
GE HRED 02 HJOF 06	Rosca 1/8" -28	11/16" -16 UN	19	9,25 x 1,78
GE HRED 04 HJOF	Rosca 1/4" -19	9/16" -18 UNF	19	7,65 x 1,78
GE HRED 04 HJOF 06	Rosca 1/4" -19	11/16" -16 UN	19	9,25 x 1,78
GE HRED 04 HJOF 08	Rosca 1/4" -19	13/16" -16 UN	22	12,42 x 1,78
GE HRED 06 HJOF 04	Rosca 3/8" -19	9/16" -18 UNF	22	7,65 x 1,78
GE HRED 06 HJOF	Rosca 3/8" -19	11/16" -16 UN	22	9,25 x 1,78
GE HRED 06 HJOF 08	Rosca 3/8" -19	13/16" -16 UN	22	12,42 x 1,78
GE HRED 06 HJOF 10	Rosca 3/8" -19	1" -14 UNS	27	15,60 x 1,78
GE HRED 08 HJOF 04	Rosca 1/2" -14	9/16" -18 UNF	27	7,65 x 1,78
GE HRED 08 HJOF 06	Rosca 1/2" -14	11/16" -16 UN	27	9,25 x 1,78
GE HRED 08 HJOF	Rosca 1/2" -14	13/16" -16 UN	27	12,42 x 1,78
GE HRED 08 HJOF 10	Rosca 1/2" -14	1" -14 UNS	27	15,60 x 1,78
GE HRED 08 HJOF 12	Rosca 1/2" -14	1.3/16" -12 UN	32	18,77 x 1,78
GE HRED 12 HJOF 06	Rosca 3/4" -14	11/16" -16 UN	32	9,25 x 1,78
GE HRED 12 HJOF 08	Rosca 3/4" -14	13/16" -16 UN	32	12,42 x 1,78
GE HRED 12 HJOF 10	Rosca 3/4" -14	1" -14 UNS	32	15,60 x 1,78
GE HRED 12 HJOF	Rosca 3/4" -14	1.3/16" -12 UN	32	18,77 x 1,78
GE HRED 12 HJOF 16	Rosca 3/4" -14	1.7/16" -12 UN	41	23,52 x 1,78
GE HRED 16 HJOF 10	Rosca 1" -11	1" -14 UNS	41	15,60 x 1,78
GE HRED 16 HJOF 12	Rosca 1" -11	1.3/16" -12 UN	41	18,77 x 1,78
GE HRED 16 HJOF	Rosca 1" -11	1.7/16" -12 UN	41	23,52 x 1,78
GE HRED 16 HJOF 20	Rosca 1" -11	1.11/16" -12 UN	46	29,87 x 1,78
GE HRED 20 HJOF 16	Rosca 1.1/4" -11	1.7/16" -12 UN	50	23,52 x 1,78
GE HRED 20 HJOF	Rosca 1.1/4" -11	1.11/16" -12 UN	50	29,87 x 1,78
GE HRED 24 HJOF 16	Rosca 1.1/2" -11	1.7/16" -12 UN	55	23,52 x 1,78
GE HRED 24 HJOF 20	Rosca 1.1/2" -11	1.11/16" -12 UN	55	29,87 x 1,78
GE HRED 24 HJOF	Rosca 1.1/2" -11	2" -12 UN	55	37,82 x 1,78

SW = tamanho da chave

Variantes do produto

GE HRED HJOF VA	Conexão roscada, Aço inoxidável

Acessório para

WD	Vedação em elastômero para conexões ED

Apesar de uma verificação cuidadosa, não podemos excluir a possibilidade de erros e não assumimos qualquer responsabilidade pelos dados aqui contidos.