# GE HRK HJ VA

Conexão roscada

## Características

| | |
|---|---|
| **Conexão 1** | Rosca externa BSPT cônica |
| **Tipo de vedação 1** | vedação roscada |
| **Conexão 2** | Rosca externa UN/UNF |
| **Tipo de vedação 2** | Cone externo 74° |
| **Tipo** | Adaptador rosca macho |
| **Modelo** | reto |
| **Material** | Aço inoxidável |



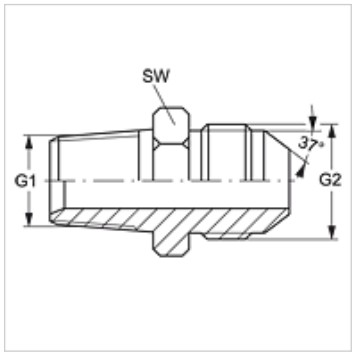


## Artigo

| Descrição | G1 | G2 | SW (mm) |
|---|---|---|---|
| **GE HRK 02 HJ 04 VA** | R 1/8" K | 7/16" -20 UNF | 13 |
| **GE HRK 04 HJ VA** | R 1/4" K | 7/16" -20 UNF | 14 |
| **GE HRK 04 HJ 05 VA** | R 1/4" K | 1/2" -20 UNF | 14 |
| **GE HRK 04 HJ 06 VA** | R 1/4" K | 9/16" -18 UNF | 16 |
| **GE HRK 06 HJ VA** | R 3/8" K | 9/16" -18 UNF | 19 |
| **GE HRK 06 HJ 08 VA** | R 3/8" K | 3/4" -16 UNF | 19 |
| **GE HRK 08 HJ 06 VA** | R 1/2" K | 9/16" -18 UNF | 22 |
| **GE HRK 08 HJ VA** | R 1/2" K | 3/4" -16 UNF | 22 |
| **GE HRK 08 HJ 10 VA** | R 1/2" K | 7/8" -14 UNF | 24 |
| **GE HRK 12 HJ VA** | R 3/4" K | 1.1/16" -12 UN | 27 |

SW = tamanho da chave

## Variantes do produto

| | |
|---|---|
| **GE HRK HJ** | Conexão roscada, Aço |

*Apesar de uma verificação cuidadosa, não podemos excluir a possibilidade de erros e não assumimos qualquer responsabilidade pelos dados aqui contidos.*