GE HROK AOB

Conexão roscada

Características

Conexão 1	Rosca externa BSP cilíndrica
Tipo de vedação 1	Adaptador roscado com O-ring + anel de câmara
Conexão 2	Rosca fêmea BSP
Tipo de vedação 2	Cone externo 60° com O-ring
Tipo	Adaptador rosca macho
Modelo	reto
Material	Aço
Proteção de superfície	com revestimento galvanizado



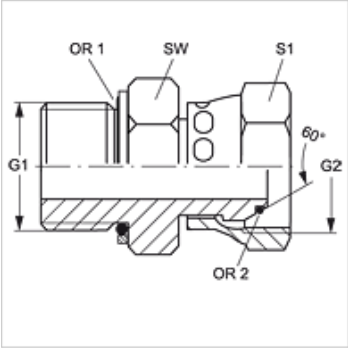

Artigo

Descrição	G1 + G2	SW (mm)	S1	OR1	OR2
GE HROK 04 AOB	Rosca 1/4" -19	20	17	10,77 x 2,62	6,0 x 1,0
GE HROK 06 AOB	Rosca 3/8" -19	24	22	13,94 x 2,62	8,1 x 1,6
GE HROK 08 AOB	Rosca 1/2" -14	28	27	17,86 x 2,62	12,1 x 1,6
GE HROK 12 AOB	Rosca 3/4" -14	35	32	23,47 x 2,62	17,1 x 1,6
GE HROK 16 AOB	Rosca 1" -11	43	41	29,75 x 3,53	22,1 x 1,6
GE HROK 20 AOB	Rosca 1.1/4" -11	52	50	37,69 x 3,53	29,1 x 1,6
GE HROK 24 AOB	Rosca 1.1/2" -11	58	60	44,04 x 3,53	35,1 x 1,6

SW, S1, S2 = tamanho da chave

Acessório para

KAMMRING G	Anel de câmara, em polegada

Apesar de uma verificação cuidadosa, não podemos excluir a possibilidade de erros e não assumimos qualquer responsabilidade pelos dados aqui contidos.