SKF BREMSRING

Aro de freio para acoplamento roscado

Características

apropriado para	Metade fixa do engate-rápido roscado
Material	NBR



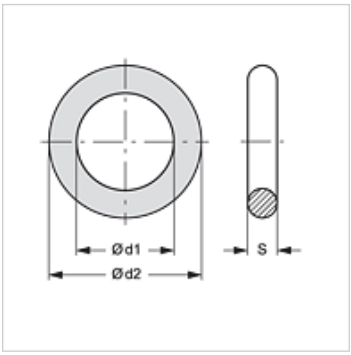

Artigo

Descrição	Tamanho	Ø d1 (mm)	Ø d2 (mm)	S (mm)
SKF BREMSRING 1	1	19	25	3,0
SKF BREMSRING 2	2	23	29	3,0
SKF BREMSRING 3	3	31	37	3,0
SKF BREMSRING 4	4	36	42	3,0
SKF BREMSRING 5	5	43	50	3,5
SKF BREMSRING 6	6	64	72	4,0

é peça sobressalente para os seguintes produtos

SKFS HL / SKFS HS	Metade fixa de engate-rápido roscado
SKF HL / SKF HS	Metade fixa de engate-rápido roscado
SKF IM	Metade fixa de engate-rápido roscado
SKF IR	Metade fixa de engate-rápido roscado
SKF SF6	Metade fixa de engate-rápido roscado

Apesar de uma verificação cuidadosa, não podemos excluir a possibilidade de erros e não assumimos qualquer responsabilidade pelos dados aqui contidos.