SKM ORING
O-ring para SKM

Características

apropriado para	proteção para o engate-rápido fêmea
Material	NBR



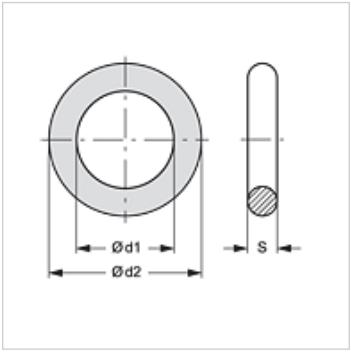

Artigo

Descrição	Ø d1 (mm)	Ø d2 (mm)	S (mm)
SKM ORING 1	12,00	16,50	2,25
SKM ORING 2	17,00	22,00	2,50
SKM ORING 3	20,22	27,28	3,53
SKM ORING 3 99	20,29	25,53	2,62
SKM ORING 4	29,60	34,40	2,40
SKM ORING 5	35,00	40,00	2,50

é peça sobressalente para os seguintes produtos

SKMS HL / SKMS HS	Engate-rápido de encaixe - parte fêmea (painel)
SKM IR	Engate-rápido de encaixe - parte fêmea
SKM IM	Engate-rápido de encaixe - parte fêmea
SKM HL / SKM HS	Engate-rápido de encaixe - parte fêmea
SKM HL 3 U	Engate-rápido de encaixe - parte fêmea
SKM IM U	Engate-rápido de encaixe - parte fêmea
SKMS HL 3 U	Engate-rápido de encaixe - parte fêmea (painel)
SKM IJ JD	Engate-rápido de encaixe - parte fêmea

Apesar de uma verificação cuidadosa, não podemos excluir a possibilidade de erros e não assumimos qualquer responsabilidade pelos dados aqui contidos.