SKM ORING AE

O-ring para SKM...AE

Características

apropriado para	proteção para o engate-rápido fêmea, SKM...AE
Material	NBR



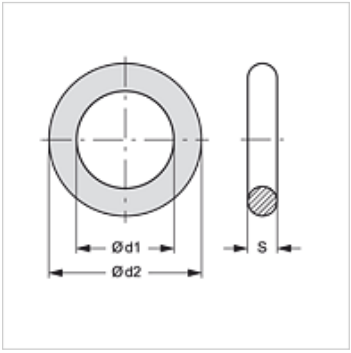

Artigo

Descrição	Ø d1 (mm)	Ø d2 (mm)	S (mm)
SKM ORING 3 AE	20,22	27,28	3,53

é peça sobressalente para os seguintes produtos

SKM IM AE	Engate-rápido de encaixe - parte fêmea
SKM IR AE	Engate-rápido de encaixe - parte fêmea
SKM IN AE	Engate-rápido de encaixe - parte fêmea

Apesar de uma verificação cuidadosa, não podemos excluir a possibilidade de erros e não assumimos qualquer responsabilidade pelos dados aqui contidos.