PA 500 AOS 90 VA

Terminal com capa para prensar, DKOS A90°

Características

Campo de aplicação	Terminal com capa para prensar para mangueiras HD 500
Conexão 1	rosca fêmea métrica
Tipo de vedação 1	Cone externo 24° com O-ring
Abreviatura	DKOS
Norma	ISO 8434-1
Integração	com dispositivo de segurança contra rompimento e vazamento (Interlock)
Escopo de fornecimento	Terminal com capa
Material	Aço inoxidável



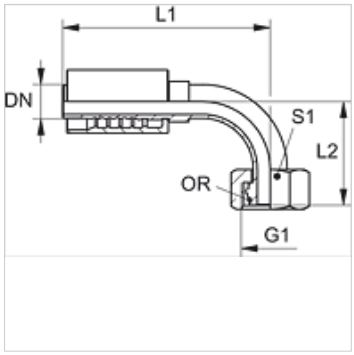

Instruções de encomenda

Vedações NBR

FPM (Viton) a pedido

Artigo

Descrição	DN	Tamanho	Polegada	G1	para Ø externo do tubo em (mm)	L2 (mm)	S1	OR
PA 520 AOS 16 90 VA	19	16	3/4"	M 30 x 2	20	83,0	36	16,0 x 2,5
PA 520 AOS 90 VA	19	16	3/4"	M 36 x 2	25	76,0	46	20,0 x 2,5
PA 525 AOS 20 90 VA	25	16	1"	M 36 x 2	25	95,5	46	20,0 x 2,5
PA 525 AOS 90 VA	25	16	1"	M 42 x 2	30	83,0	50	25,0 x 2,5
PA 532 AOS 90 VA	31	20	1.1/4"	M 52 x 2	38	101,0	60	33,0 x 2,5

Variantes do produto

PA 500 AOS A	Terminal com capa para prensar, DKOS, Aço

Apesar de uma verificação cuidadosa, não podemos excluir a possibilidade de erros e não assumimos qualquer responsabilidade pelos dados aqui contidos.