# PA 500 AJ A H

Terminal com capa para prensar, DKJ

## Características

| | |
|---|---|
| **Campo de aplicação** | Terminal com capa para prensar para mangueiras HD 500 |
| **Conexão 1** | Rosca fêmea UN/UNF |
| **Tipo de vedação 1** | Cone interno 74° |
| **Abreviatura** | DKJ |
| **Norma** | ISO 8434-2 |
| **Integração** | com dispositivo de segurança contra rompimento e vazamento (Interlock) |
| **Escopo de fornecimento** | Terminal com capa |
| **Característica adicional** | para martelo |
| **Material** | Aço |
| **Proteção de superfície** | com revestimento galvanizado |



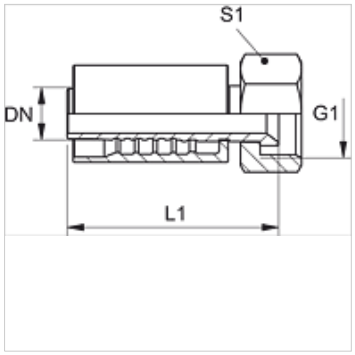


## Descrição

Modelo reforçado para cargas extremas, como por exemplo, utilização em marteletes.

## Artigo

| Descrição | DN | Tamanho | Polegada | Pressão operacional (bar) | G1 | L1 (mm) | S1 |
|---|---|---|---|---|---|---|---|
| **PA 720 AJ H** | 19 | 12 | 3/4" | 345,0 | 1.1/16" -12 UN | 91,5 | 32 |
| **PA 725 AJ H** | 25 | 16 | 1" | 275,0 | 1.5/16" -12 UN | 98,2 | 41 |
| **PA 725 AJ 32 H** | 25 | 16 | 1" | 200,0 | 1.5/8" -12 UN | 111,0 | 50 |
| **PA 532 AJ AH** | 31 | 20 | 1.1/4" | 200,0 | 1.5/8" -12 UN | - | - |

*Apesar de uma verificação cuidadosa, não podemos excluir a possibilidade de erros e não assumimos qualquer responsabilidade pelos dados aqui contidos.*