PA 500 AOB A

Terminal com capa para prensar, DKOR

Características

Campo de aplicação	Terminal com capa para prensar para mangueiras HD 500
Conexão 1	Rosca fêmea BSP
Tipo de vedação 1	Cone externo 60° com O-ring
Abreviatura	DKOR
Norma	ISO 8434-6 BS 5200
Integração	com dispositivo de segurança contra rompimento e vazamento (Interlock)
Escopo de fornecimento	Terminal com capa
Material	Aço
Proteção de superfície	com revestimento galvanizado



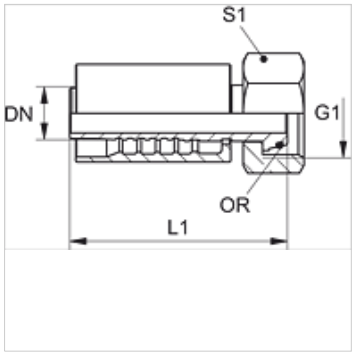

Artigo

Descrição	DN	Tamanho	Polegada	G1	L1 (mm)	S1	OR
PA 720 AOB	19	12	3/4"	Rosca 3/4" -14	88,0	32	17,1 x 1,6
PA 725 AOB	25	16	1"	Rosca 1" -11	102,5	41	22,1 x 1,6
PA 532 AOB A	31	20	1.1/4"	Rosca 1.1/4" -11	116,0	50	29,1 x 1,6
PA 540 AOB A	38	24	1.1/2"	Rosca 1.1/2" -11	133,5	55	35,1 x 1,6
PA 550 AOB A	51	32	2"	Rosca 2" -11	147,0	70	48,1 x 1,6

Variantes do produto

PA 500 AOB VA	Terminal com capa para prensar, DKOR, Aço inoxidável

Apesar de uma verificação cuidadosa, não podemos excluir a possibilidade de erros e não assumimos qualquer responsabilidade pelos dados aqui contidos.