PA 500 HJ A

Terminal com capa para prensar, AGJ

Características

Campo de aplicação	Terminal com capa para prensar para mangueiras HD 500
Conexão 1	Rosca externa UN/UNF
Tipo de vedação 1	Cone externo 74°
Abreviatura	AGJ
Norma	ISO 8434-2
Integração	com dispositivo de segurança contra rompimento e vazamento (Interlock)
Escopo de fornecimento	Terminal com capa
Material	Aço
Proteção de superfície	com revestimento galvanizado



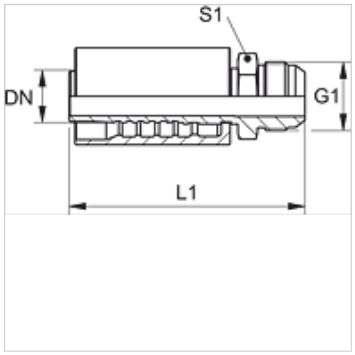

Artigo

Descrição	DN	Tamanho	Polegada	G1	L1 (mm)	S1
PA 720 HJ	19	12	3/4"	1.1/16" -12 UN	102,5	27
PA 725 HJ	25	16	1"	1.5/16" -12 UN	117,0	36
PA 532 HJ A	31	20	1.1/4"	1.5/8" -12 UN	127,0	46
PA 540 HJ A	38	24	1.1/2"	1.7/8" -12 UN	145,5	50
PA 550 HJ A	51	32	2"	2.1/2" -12 UN	169,5	65

Variantes do produto

PA 500 HJ VA	Terminal com capa para prensar, AGJ, Aço inoxidável

Apesar de uma verificação cuidadosa, não podemos excluir a possibilidade de erros e não assumimos qualquer responsabilidade pelos dados aqui contidos.