PN A

Terminal para prensar, DKM

Características

Campo de aplicação	Terminal para prensar para mangueiras HD 100 a HD 400, KP, TE
Conexão 1	rosca fêmea métrica
Tipo de vedação 1	Cabeça de vedação 60°
Abreviatura	DKM
Norma	DIN 3863
Material	Aço
Proteção de superfície	com revestimento galvanizado

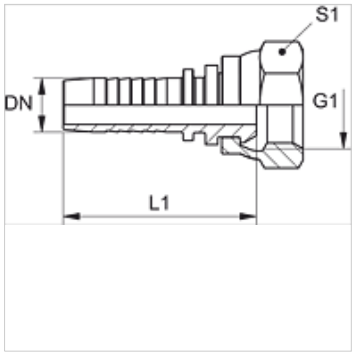

Nota

Selecione o terminal adequado de acordo com o tipo de mangueira.

Artigo

Descrição	DN	Tamanho	Polegada	Pressão operacional (bar)	G1	L1 (mm)	S1
PN 20 A	19	12	3/4"	63,0	M 30 x 1,5	65,5	36
PN 25 A	25	16	1"	63,0	M 38 x 1,5	75,5	46
PN 25 A 32	25	16	1"	63,0	M 45 x 1,5	76,0	50
PN 32 A	31	20	1.1/4"	63,0	M 45 x 1,5	85,0	50
PN 40 A	38	24	1.1/2"	63,0	M 52 x 1,5	89,0	60
PN 50 A	51	32	2"	40,0	M 65 x 2	107,0	75
PN 60 A	60	40	2.3/8"	40,0	M 78 x 2	112,0	90

Variantes do produto

PN A VA	Terminal para prensar, DKM, Aço inoxidável

Apesar de uma verificação cuidadosa, não podemos excluir a possibilidade de erros e não assumimos qualquer responsabilidade pelos dados aqui contidos.