SIN DES

Terminal para prensar, DES

Características

Conexão 1	rosca interna métrica cilíndrica
apropriado para	União rápida Diesel
Material	Aço
Proteção de superfície	com revestimento galvanizado

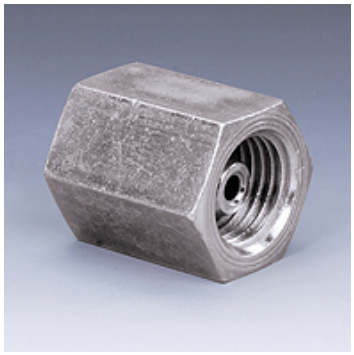

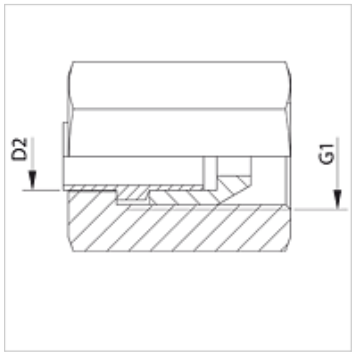

Artigo

Descrição	G1	para Ø externo do tubo em (mm)
SIN 12 DES	M 12 x 1,5	6
SIN 14 DES	M 14 x 1,5	6

Apesar de uma verificação cuidadosa, não podemos excluir a possibilidade de erros e não assumimos qualquer responsabilidade pelos dados aqui contidos.