TR AB

Terminal de cravar, DKR

Características

Conexão 1	Rosca fêmea BSP
Tipo de vedação 1	Cone externo 60°
Abreviatura	DKR
Norma	ISO 8434-6 BS 5200
Material	Aço
Proteção de superfície	com revestimento galvanizado



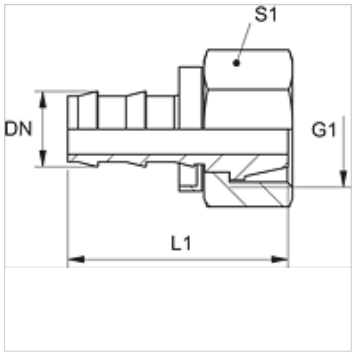

Artigo

Descrição	DN	Tamanho	Polegada	G1	L1 (mm)	S1
TR 04 AB 06	5	3	3/16"	Rosca 1/4" -19	28	17
TR 10 AB	10	6	3/8"	Rosca 3/8" -19	34	20
TR 10 AB 13	10	6	3/8"	Rosca 1/2" -14	-	-

Apesar de uma verificação cuidadosa, não podemos excluir a possibilidade de erros e não assumimos qualquer responsabilidade pelos dados aqui contidos.