# TRN A
Terminal reusável, DKM

## Características

| | |
|---|---|
| **Conexão 1** | rosca fêmea métrica |
| **Tipo de vedação 1** | Cabeça de vedação 60° |
| **Abreviatura** | DKM |
| **Norma** | DIN 3863 |
| **Material** | Aço |
| **Proteção de superfície** | com revestimento galvanizado |



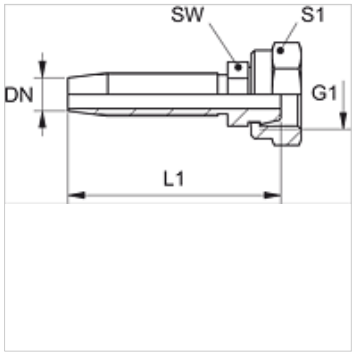


## Nota

Selecione o terminal adequado de acordo com o tipo de mangueira.

## Artigo

| Descrição | DN | Tamanho | Polegada | G1 | L1 (mm) | SW (mm) | S1 |
|---|---|---|---|---|---|---|---|
| **TRN 04 A** | 5 | 3 | 3/16" | M 12 x 1,5 | 42,5 | 10 | 17 |
| **TRN 06 A** | 6 | 4 | 1/4" | M 14 x 1,5 | 58,5 | 12 | 17 |
| **TRN 06 A 08** | 6 | 4 | 1/4" | M 16 x 1,5 | 59,5 | 14 | 19 |
| **TRN 08 A 10** | 8 | 5 | 5/16" | M 18 x 1,5 | 63,0 | 17 | 22 |
| **TRN 10 A** | 10 | 6 | 3/8" | M 18 x 1,5 | 69,5 | 17 | 22 |
| **TRN 10 A 13** | 10 | 6 | 3/8" | M 22 x 1,5 | 70,5 | 22 | 27 |

*Apesar de uma verificação cuidadosa, não podemos excluir a possibilidade de erros e não assumimos qualquer responsabilidade pelos dados aqui contidos.*