K AB
Conexão roscada tipo cruzeta

Características

Conexão 1 - 4	Rosca fêmea BSP
Tipo de vedação 1 - 4	Cone externo 60°
Tipo	União macho x fêmea
Modelo	em K
Material	Aço
Proteção de superfície	com revestimento galvanizado



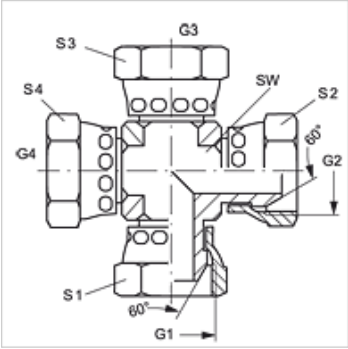

Artigo

Descrição	G1 - G4	SW (mm)	S1 - S4 (mm)
K AB 02	Rosca 1/8" -28	11	14
K AB 04	Rosca 1/4" -19	14	19
K AB 06	Rosca 3/8" -19	19	22
K AB 08	Rosca 1/2" -14	22	27
K AB 10	Rosca 5/8" -14	22	30
K AB 12	Rosca 3/4" -14	27	32
K AB 16	Rosca 1" -11	33	41
K AB 20	Rosca 1.1/4" -11	41	50
K AB 24	Rosca 1.1/2" -11	48	60
K AB 32	Rosca 2" -11	64	70

SW, S1, S2 = tamanho da chave

Variantes do produto

K AB VA	Conexão roscada tipo cruzeta, Aço inoxidável

Apesar de uma verificação cuidadosa, não podemos excluir a possibilidade de erros e não assumimos qualquer responsabilidade pelos dados aqui contidos.