K HB

Conexão roscada tipo cruzeta

Características

Conexão 1 - 4	Rosca externa BSP cilíndrica
Tipo de vedação 1 - 4	Cone interno 60°
Tipo	União macho x fêmea
Modelo	em K
Material	Aço
Proteção de superfície	com revestimento galvanizado

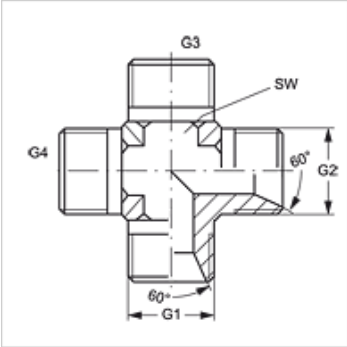

Artigo

Descrição	G1 - G4	SW (mm)
K HB 02	Rosca 1/8" -28	11
K HB 04	Rosca 1/4" -19	14
K HB 06	Rosca 3/8" -19	19
K HB 08	Rosca 1/2" -14	22
K HB 10	Rosca 5/8" -14	22
K HB 12	Rosca 3/4" -14	27
K HB 16	Rosca 1" -11	33
K HB 20	Rosca 1.1/4" -11	41
K HB 24	Rosca 1.1/2" -11	48
K HB 32	Rosca 2" -11	64

SW = tamanho da chave

Variantes do produto

K HB VA	Conexão roscada tipo cruzeta, Aço inoxidável

Apesar de uma verificação cuidadosa, não podemos excluir a possibilidade de erros e não assumimos qualquer responsabilidade pelos dados aqui contidos.