L HROK HJ VA

Conexão roscada, em L

Características

Conexão 1	Rosca externa BSP cilíndrica
Tipo de vedação 1	Adaptador roscado com O-ring + anel de câmara
Conexão 2 + 3	Rosca externa UN/UNF
Tipo de vedação 2 + 3	Cone externo 74°
Tipo	Adaptador de rosca macho orientável
Modelo	em L
Material	Aço inoxidável



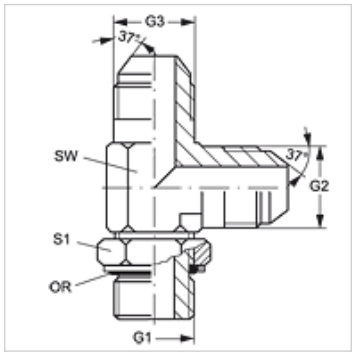

Instruções de encomenda

Vedações NBR

FPM (Viton) a pedido

Artigo

Descrição	G1	G2 + G3	SW (mm)	S1	OR
L HROK 02 HJ 04 VA	Rosca 1/8" -28	7/16" -20 UNF	11	14	8,00 x 2,00
L HROK 04 HJ 06 VA	Rosca 1/4" -19	9/16" -18 UNF	14	19	10,77 x 2,62

SW, S1, S2 = tamanho da chave

Variantes do produto

L HROK HJ	Conexão roscada, em L, Aço

Acessório para

KAMMRING G	Anel de câmara, em polegada

Apesar de uma verificação cuidadosa, não podemos excluir a possibilidade de erros e não assumimos qualquer responsabilidade pelos dados aqui contidos.