# T O HB
Conexão roscada, em T

## Características

| | |
|---|---|
| **Conexão 1** | Rosca externa UN/UNF |
| **Tipo de vedação 1** | Vedação com O-ring no Adaptador de rosca macho |
| **Conexão 2 + 3** | Rosca externa BSP cilíndrica |
| **Tipo de vedação 2 + 3** | Cone interno 60° |
| **Tipo** | Adaptador de rosca macho orientável |
| **Modelo** | em T |
| **Material** | Aço |
| **Proteção de superfície** | com revestimento galvanizado |



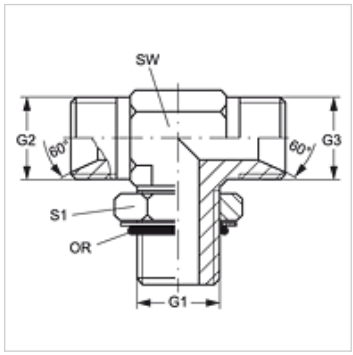


## Artigo

| Descrição | G1 | G2 + G3 | SW (mm) | S1 | OR |
|---|---|---|---|---|---|
| **T O 06 HB 04** | 9/16" -18 UNF | Rosca 1/4" -19 | 14 | 17 | 11,90 x 1,98 |
| **T O 06 HB** | 9/16" -18 UNF | Rosca 3/8" -19 | 14 | 17 | 11,90 x 1,98 |
| **T O 08 HB** | 3/4" -16 UNF | Rosca 1/2" -14 | 19 | 22 | 16,36 x 2,20 |
| **T O 10 HB 12** | 7/8" -14 UNF | Rosca 3/4" -14 | 22 | 27 | 19,18 x 2,46 |
| **T O 12 HB** | 1.1/16" -12 UN | Rosca 3/4" -14 | 27 | 32 | 23,47 x 2,95 |
| **T O 16 HB 12** | 1.5/16" -12 UN | Rosca 3/4" -14 | 33 | 38 | 29,74 x 2,95 |

SW, S1, S2 = tamanho da chave

*Apesar de uma verificação cuidadosa, não podemos excluir a possibilidade de erros e não assumimos qualquer responsabilidade pelos dados aqui contidos.*