HFM MKR 16

Conexão de medição, série M16 x 1,5

Características

Conexão 1	Rosca externa BSP cilíndrica
Tipo de vedação 1	Forma B
Conexão 2	Conexão de medição M 16 x 1,5
Tipo	Bocal de rosca macho com conexão de medição
Escopo de fornecimento	com tampa
Temperatura min.	-20 °C
Temperatura max.	100 °C
Material	Aço
Proteção de superfície	com revestimento galvanizado

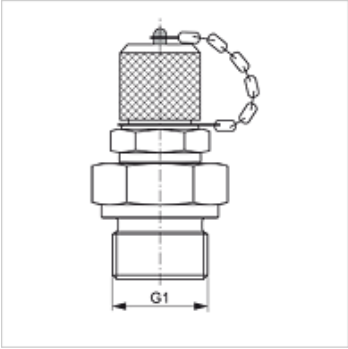

Artigo

Descrição	G1	Pressão operacional máx. (bar)
HFM MKR 1/4-16	Rosca 1/4" -19	630
HFM MKR 3/8-16	Rosca 3/8" -19	630
HFM MKR 1/2-16	Rosca 1/2" -14	630

Acessório para

HFM VK	Tampa

Apesar de uma verificação cuidadosa, não podemos excluir a possibilidade de erros e não assumimos qualquer responsabilidade pelos dados aqui contidos.