MVR HJOF

Bocal de conexão para manômetro

Características

Conexão 1	Rosca interna BSP cilíndrica
Tipo de vedação 1	Vedação por de anel de cobre
Conexão 2	Rosca externa ORFS
Tipo de vedação 2	vedação plana com O-ring
Tipo	Bocal de conexão para manômetro
Escopo de fornecimento	com anel de cobre
Material	Aço
Proteção de superfície	com revestimento galvanizado



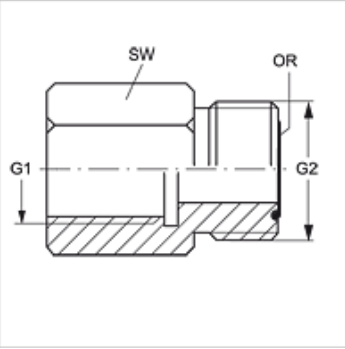

Artigo

Descrição	Pressão operacional máx. (bar)	G1	G2	SW (mm)	OR
MVR 04 HJOF	400	Rosca 1/4" -19	9/16" -18 UNF	17	7,65 x 1,78
MVR 04 HJOF 06	400	Rosca 1/4" -19	11/16" -16 UN	19	9,25 x 1,78
MVR 04 HJOF 08	280	Rosca 1/4" -19	13/16" -16 UN	22	12,42 x 1,78

Apesar de uma verificação cuidadosa, não podemos excluir a possibilidade de erros e não assumimos qualquer responsabilidade pelos dados aqui contidos.