JG 11 (zyl.)

União de rosca macho, em L

HANSA FLEX

Características

Campo de aplicação	Aplicações em pneumática, vácuo e produtos alimentícios
Conexão 1	Rosca externa BSP cilíndrica
Tipo de vedação 1	O-ring encapsulado no bocal de rosca macho
Conexão 2 + 3	Luva de encaixe
Modelo	em L
Tipo	União de roca macho
Cor	preto
Fluidos	Ar meios líquidos Gases inertes, p.ex., N2/CO2
Material	Corpo em acetal copolímero; O-ring em nitrila

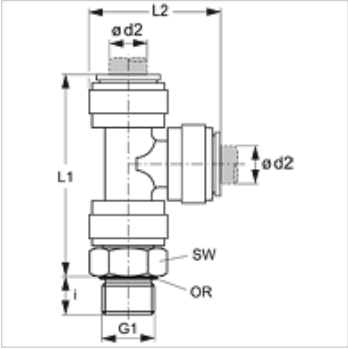

Artigo

Descrição	Ø d2 (mm)	G1	i (mm)	L1 (mm)	L2 (mm)	SW (mm)
JG 11 04 11 E	4	Rosca 1/8" -28	5,5	42	24	14
JG 11 04 12 E	4	Rosca 1/4" -19	8,0	42	24	17
JG 11 05 11 E	5	Rosca 1/8" -28	5,5	42	24	14
JG 11 05 12 E	5	Rosca 1/4" -19	8,0	42	24	17
JG 11 06 11 E	6	Rosca 1/8" -28	5,5	46	27	27
JG 11 06 12 E	6	Rosca 1/4" -19	8,0	46	27	17
JG 11 08 11 E	8	Rosca 1/8" -28	5,5	49	30	17
JG 11 08 12 E	8	Rosca 1/4" -19	8,0	49	30	17
JG 11 08 13 E	8	Rosca 3/8" -19	9,5	49	30	22
JG 11 10 12 E	10	Rosca 1/4" -19	8,0	57	35	20
JG 11 10 13 E	10	Rosca 3/8" -19	9,5	57	35	22
JG 11 10 14 E	10	Rosca 1/2" -14	12,5	57	35	27
JG 11 12 13 E	12	Rosca 3/8" -19	9,5	71	44	24
JG 11 12 14 E	12	Rosca 1/2" -14	12,5	71	44	27

Acessórios

JG 19 E	Tampa de proteção para união de encaixe
JG 18 S	Anel de segurança para união de encaixe
JG 08	Bujão

Apesar de uma verificação cuidadosa, não podemos excluir a possibilidade de erros e não assumimos qualquer responsabilidade pelos dados aqui contidos.