SNF R
Niple de lubrificação plano

Características

Conexão 1	Rosca externa BSP cilíndrica
Tipo de vedação 1	sem vedação de rosca
Conexão 2	Niple de lubrificação
Tipo	Niple de lubrificação plano
Modelo	reto
Norma	DIN 3404
Material	Aço
Proteção de superfície	com revestimento galvanizado

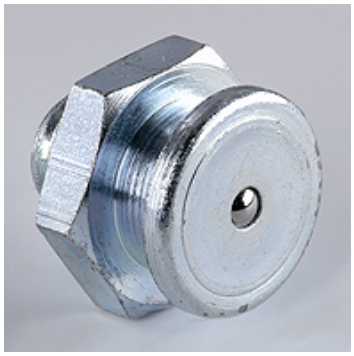

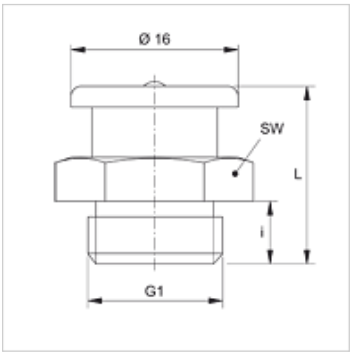

Artigo

Descrição	G1	i (mm)	L (mm)	SW (mm)
SNF R1/4	Rosca 1/4" -19	6	17	17
SNF R3/8	Rosca 3/8" -19	7	18	17

Variantes do produto

SNF R MG	Niple de lubrificação plano, Latão

Apesar de uma verificação cuidadosa, não podemos excluir a possibilidade de erros e não assumimos qualquer responsabilidade pelos dados aqui contidos.