# BK ALU GRIFF SW

Manopla para válvula de esfera

## Características

| | |
|---|---|
| **Modelo** | reto |
| **Material** | Alumínio |
| **apropriado para** | Válvula de esfera tipo bloco |



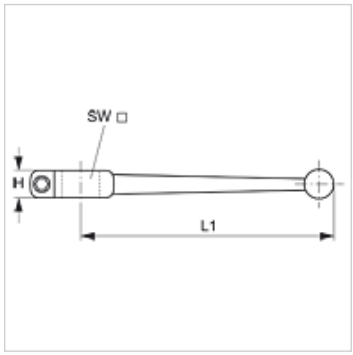


## Artigo

| Descrição | H (mm) | L1 (mm) | SW (mm) |
|---|---|---|---|
| **BK ALU GRIFF SW 9** | 11,0 | 150,0 | 9 |
| **BK ALU GRIFF SW 12** | 12,0 | 175,0 | 12 |
| **BK ALU GRIFF SW 14** | 12,0 | 200,0 | 14 |
| **BK ALU GRIFF SW 17** | 16,0 | 280,0 | 17 |
| **BK ALU GRIFF SW 19** | - | 300,0 | 19 |

*Apesar de uma verificação cuidadosa, não podemos excluir a possibilidade de erros e não assumimos qualquer responsabilidade pelos dados aqui contidos.*