WA IR ST

Peça de conexão ... IR, aço

Características

Campo de aplicação	Instrumentos de conexão para mangueiras metálicas
Conexão 1	Adaptador roscado com rosca interna cilíndrica em pol.
Norma	DIN EN 10226/ISO 7-1
Modelo	reto
Material	Aço (pode ser soldado)



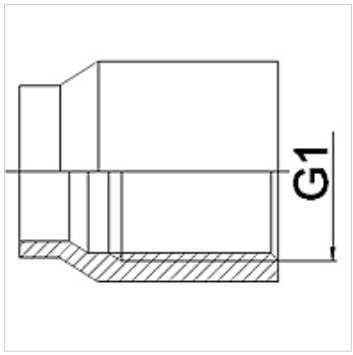

Instruções de encomenda

Outros modelos sob consulta

Artigo

Descrição	DN	G1
WA 006 IR ST	6	Rp 1/4"
WA 010 IR ST	10	Rp 3/8"
WA 013 IR ST	13	Rp 1/2"
WA 020 IR ST	20	Rp 3/4"
WA 025 IR ST	25	Rp 1"
WA 032 IR ST	32	Rp 1.1/4"
WA 040 IR ST	40	Rp 1.1/2"
WA 050 IR ST	50	Rp 2"
WA 065 IR ST	65	Rp 2.1/2"
WA 080 IR ST	80	Rp 3"

Variantes do produto

WA IR	Peça de conexão ... IR, ferro fundido, Ferro fundido maleável
WA IR RG	Peça de conexão ... IR, bronze, Bronze
WA IR VA	Peça de conexão ... IR, VA, Aço inoxidável

Apesar de uma verificação cuidadosa, não podemos excluir a possibilidade de erros e não assumimos qualquer responsabilidade pelos dados aqui contidos.