WA AB VA

Peça de conexão ... AB, VA

Características

Campo de aplicação	Instrumentos de conexão para mangueiras metálicas
Conexão 1	Rosca fêmea BSP
Tipo de vedação 1	Cone externo 60°
Norma	ISO 228-1 ISO 8434-6 BS 5200
Abreviatura	DKR
Modelo	reto
Material	Aço inoxidável



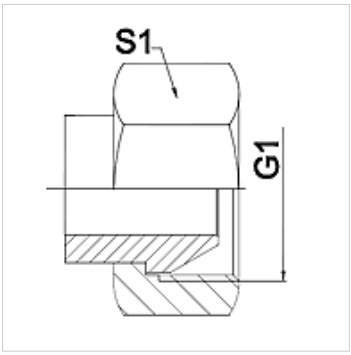

Nota

Os tamanhos da chave indicados são valores de referência!

Instruções de encomenda

Outros modelos sob consulta

Artigo

Descrição	DN	PN (bar)	G1	S1 (mm)
WA 006 AB VA	6	350	Rosca 1/4"	19,0
WA 010 AB VA	10	350	Rosca 3/8"	22,0
WA 013 AB VA	13	315	Rosca 1/2"	27,0
WA 016 AB VA	16	315	Rosca 5/8"	30,0
WA 020 AB VA	20	250	Rosca 3/4"	32,0
WA 025 AB VA	25	200	Rosca 1"	41,0
WA 032 AB VA	32	160	Rosca 1.1/4"	50,0
WA 040 AB VA	40	125	Rosca 1.1/2"	55,0
WA 050 AB VA	50	80	Rosca 2"	70,0

Variantes do produto

WA AB	Peça de conexão ... AB, aço, Aço (pode ser soldado)

Apesar de uma verificação cuidadosa, não podemos excluir a possibilidade de erros e não assumimos qualquer responsabilidade pelos dados aqui contidos.