# HK CTF
Êmbolo roscado para cilindro hidráulico

HANSA-FLEX

## Características

**Material** Aço 9SMn28



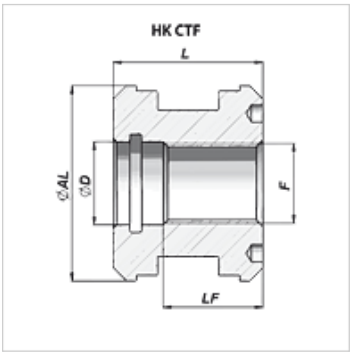


## Nota

Os jogos de juntas adequados podem ser fornecidos, mediante pedido.

## Artigo

| Descrição | Ø AL (mm) | Ø D (mm) | F | L (mm) | LF (mm) | Peso (kg) |
|---|---|---|---|---|---|---|
| **HK CTF 25 101 25** | 25 | 11,1 | M 10x1,5 | 25 | 18 | 0,10 |
| **HK CTF 040 16 15** | 40 | 17,1 | M 16x1,5 | 40 | 30 | 0,22 |
| **HK CTF 050 20 15** | 50 | 21,1 | M 20x1,5 | 40 | 28 | 0,31 |
| **HK CTF 060 24 20** | 60 | 25,1 | M 24x2 | 45 | 30 | 0,07 |
| **HK CTF 063 24 20** | 63 | 25,1 | M 24x2 | 45 | 30 | 0,66 |
| **HK CTF 070 24 20** | 70 | 25,1 | M 24x2 | 45 | 30 | 0,78 |
| **HK CTF 080 27 20** | 80 | 28,1 | M 27x2 | 45 | 30 | 1,08 |
| **HK CTF 090 33 20** | 90 | 35,1 | M 33x2 | 50 | 35 | 1,60 |
| **HK CTF 100 33 20** | 100 | 35,1 | M 33x2 | 50 | 35 | 2,18 |
| **HK CTF 110 39 30** | 110 | 42,0 | M 39x3 | 50 | 35 | 2,40 |
| **HK CTF 120 42 30** | 120 | 45,0 | M 42x3 | 50 | 35 | 3,00 |
| **HK CTF 125 42 30** | 125 | 45,0 | M 42x3 | 50 | 35 | 3,20 |
| **HK CTF 140 48 30** | 140 | 51,0 | M 48x3 | 58 | 40 | 4,90 |
| **HK CTF 150 48 30** | 150 | 51,0 | M 48x3 | 58 | 40 | 5,80 |
| **HK CTF 160 52 30** | 160 | 54,0 | M 52x3 | 58 | 40 | 6,70 |

Material aluminium for HK CTF 25 101 25

*Apesar de uma verificação cuidadosa, não podemos excluir a possibilidade de erros e não assumimos qualquer responsabilidade pelos dados aqui contidos.*